| SIGLA DI RIFERIMENTO | DIMENSIONI luce passaggio | NUMERO P.TERRA | P.PRIMO | INTERRATO | TOTALE | CODICE E.P.U. |
|---|---|---|---|---|---|---|
| R1 | 120X210cm | 1 | - | - | 1 | N40.B1.F2R1 |

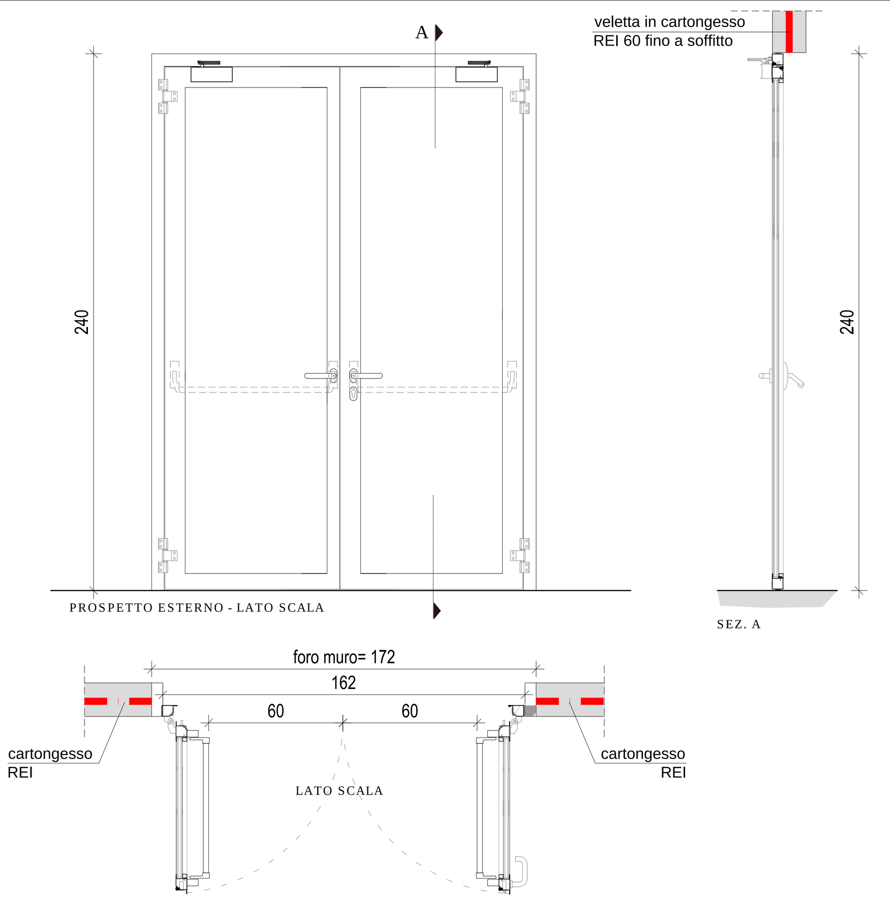


| | |
|---|---|
| TIPOLOGIA: | PORTE TAGLIAFUOCO VETRATE REI 60 |
| TELAIO: | STRUTTURA IN TUBOLARI DI ACCIAIO INTASATI CON MATERIALI ANTINCENDIO |
| TAMPONAMENTI: | VETRI SPECIALI MULTISTRATO ANTIFIAMMA |
| RACCORDI PERIMETRALI: | IMBOTTI VERTICALI, COPRIFILI INTERNI |
| ACCESSORI: | MANIGLIONE ANTIPANICO PER COPPIA DI ANTE |
| | DOPPIA POMPA AEREA CON SEQUENZA DI CHIUSURA |
| FISSAGGIO: | MEDIANTE CONTROTELAI DA FISSARE SU MURATURE E SOLAI |

NOTE:
- DIMENSIONE IN LUCE NETTA DI PASSAGGIO (TRA I MANIGLIONI ANTIPANICO)
- LE DIMENSIONI DOVRANNO ESSERE VERIFICATE IN BASE ALLE REALI LUCI IN CANTIERE
- VELETTA SUPERIORE CARTONGESSO REI FINO A SOLAIO

| SIGLA DI RIFERIMENTO | DIMENSIONI luce passaggio | NUMERO P.TERRA | P.PRIMO | INTERRATO | TOTALE | CODICE E.P.U. |
|---|---|---|---|---|---|---|
| R1.A | 120X210cm | - | 1 | - | 1 | N40.B1.F2R1 |

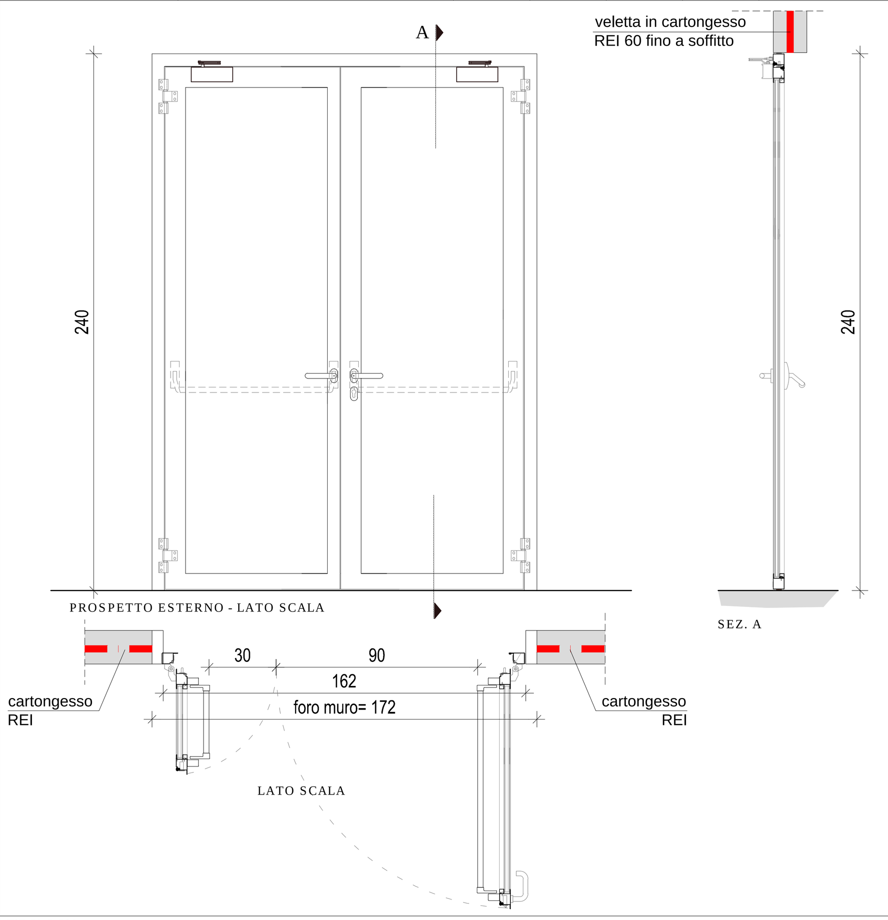


| | |
|---|---|
| TIPOLOGIA: | PORTE TAGLIAFUOCO VETRATE REI 60 |
| TELAIO: | STRUTTURA IN TUBOLARI DI ACCIAIO INTASATI CON MATERIALI ANTINCENDIO |
| TAMPONAMENTI: | VETRI SPECIALI MULTISTRATO ANTIFIAMMA |
| RACCORDI PERIMETRALI: | IMBOTTI VERTICALI, COPRIFILI INTERNI |
| ACCESSORI: | MANIGLIONE ANTIPANICO PER COPPIA DI ANTE |
| | DOPPIA POMPA AEREA CON SEQUENZA DI CHIUSURA |
| FISSAGGIO: | MEDIANTE CONTROTELAI DA FISSARE SU MURATURE E SOLAI |

NOTE:
- DIMENSIONE IN LUCE NETTA DI PASSAGGIO (TRA I MANIGLIONI ANTIPANICO)
- LE DIMENSIONI DOVRANNO ESSERE VERIFICATE IN BASE ALLE REALI LUCI IN CANTIERE
- VELETTA SUPERIORE CARTONGESSO REI FINO A SOLAIO

| SIGLA DI RIFERIMENTO | DIMENSIONI luce passaggio | NUMERO P.TERRA | P.PRIMO | INTERRATO | TOTALE | CODICE E.P.U. |
|---|---|---|---|---|---|---|
| R2 | 160X210cm | 1 | - | - | 1 | N40.B1.F2R2 |

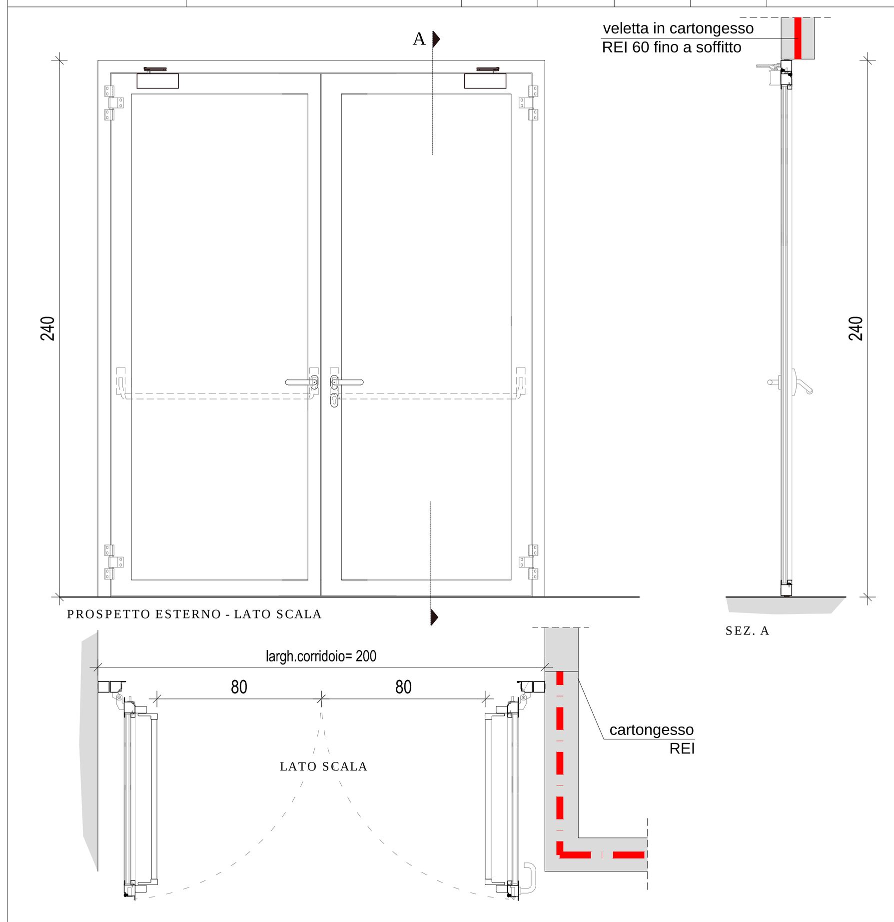


| | |
|---|---|
| TIPOLOGIA: | PORTE TAGLIAFUOCO VETRATE REI 60 |
| TELAIO: | STRUTTURA IN TUBOLARI DI ACCIAIO INTASATI CON MATERIALI ANTINCENDIO |
| TAMPONAMENTI: | VETRI SPECIALI MULTISTRATO ANTIFIAMMA |
| RACCORDI PERIMETRALI: | IMBOTTI VERTICALI, COPRIFILI INTERNI |
| ACCESSORI: | MANIGLIONE ANTIPANICO PER COPPIA DI ANTE |
| | DOPPIA POMPA AEREA CON SEQUENZA DI CHIUSURA |
| FISSAGGIO: | MEDIANTE CONTROTELAI DA FISSARE SU MURATURE E SOLAI |

NOTE:
- DIMENSIONE IN LUCE NETTA DI PASSAGGIO (TRA I MANIGLIONI ANTIPANICO)
- LE DIMENSIONI DOVRANNO ESSERE VERIFICATE IN BASE ALLE REALI LUCI IN CANTIERE
- VELETTA SUPERIORE CARTONGESSO REI FINO A SOLAIO

| SIGLA DI RIFERIMENTO | DIMENSIONI luce passaggio | NUMERO P.TERRA | P.PRIMO | INTERRATO | TOTALE | CODICE E.P.U. |
|---|---|---|---|---|---|---|
| R3 | 120X210cm | - | - | 1 | 1 | N40.A2.F2R3 |

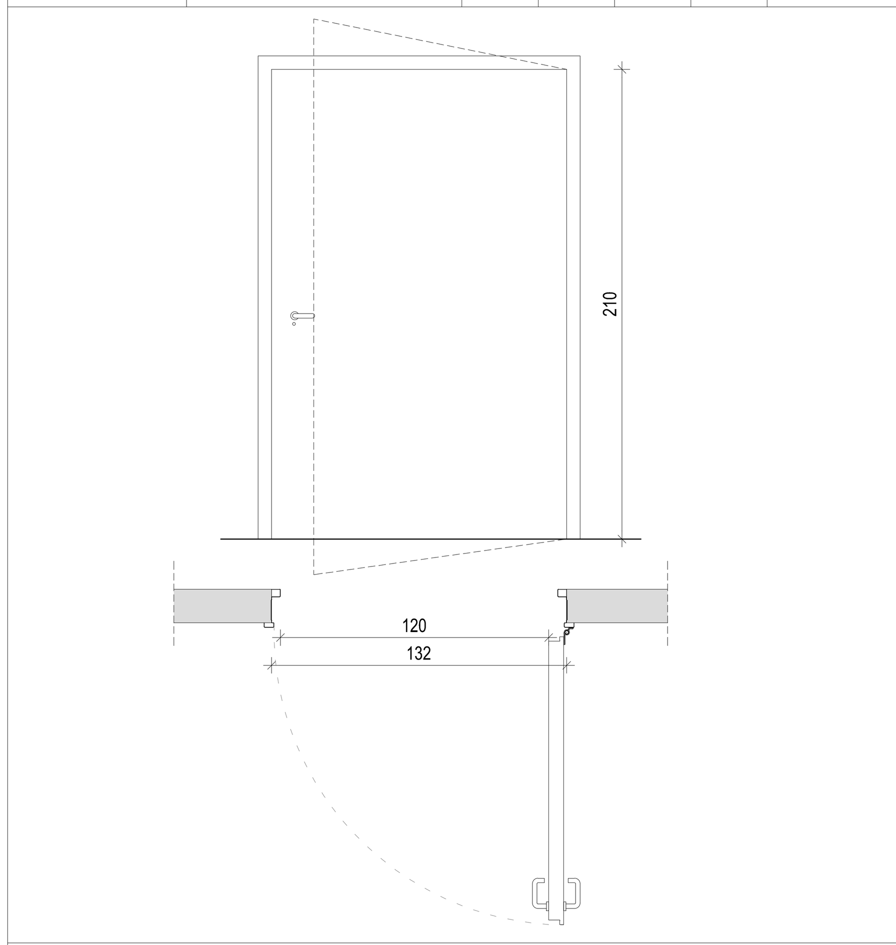


| | |
|---|---|
| TIPOLOGIA: | PORTA TAGLIAFUOCO REI 60 |
| TELAIO: | STRUTTURA IN LAMIERA ZINCATA PREVERNICIATA |
| TAMPONAMENTI: | PANNELLO IN DOPPIA LAMIERA DI ACCIAIO ZINCATO COIBENTATO PREVERNICIATO - colorazione: VEDI NOTE |
| RACCORDI PERIMETRALI: | IMBOTTI VERTICALI, COPRIFILI INTERNI |
| ACCESSORI: | POMPA AEREA |
| FISSAGGIO: | MEDIANTE CONTROTELAIO DA FISSARE SU MURATURA |

NOTE:
- DIMENSIONE IN LUCE NETTA DI PASSAGGIO
- LE DIMENSIONI DOVRANNO ESSERE VERIFICATE IN BASE ALLE REALI LUCI VERIFICABILI IN CANTIERE
- COLORAZIONE SIGMA COATINGS, Sigma Colour System C21.3 - colore "S 0804-Y10R" o "S 0603-Y20R" in accordo con i progettisti previa campionatura

| SIGLA DI RIFERIMENTO | DIMENSIONI luce PASSAGGIO | NUMERO P.TERRA | P.PRIMO | INTERRATO | TOTALE | CODICE E.P.U. |
|---|---|---|---|---|---|---|
| R4 | 120X200cm | 1 | 1 | 1 | 1 | N40.A2.F2R4 |

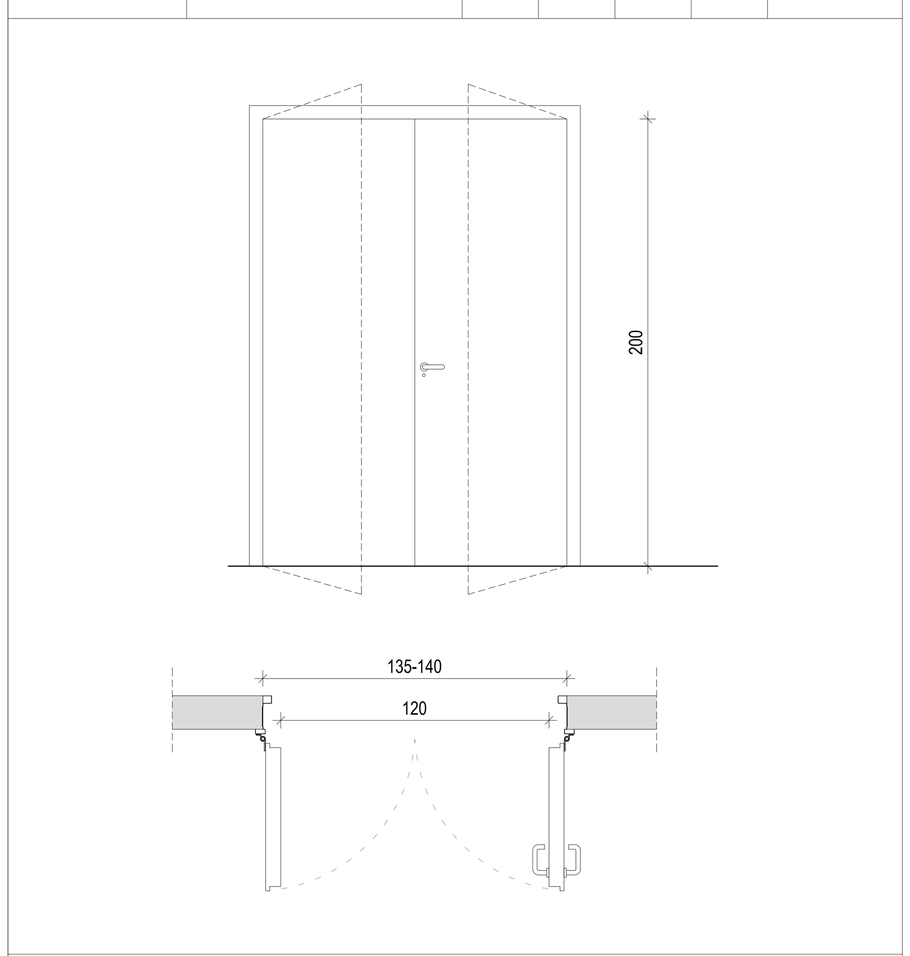


| | |
|---|---|
| TIPOLOGIA: | PORTA TAGLIAFUOCO REI 60 |
| TELAIO: | STRUTTURA IN LAMIERA ZINCATA PREVERNICIATA |
| TAMPONAMENTI: | PANNELLO IN DOPPIA LAMIERA DI ACCIAIO ZINCATO COIBENTATO PREVERNICIATO - colorazione: VEDI NOTE |
| RACCORDI PERIMETRALI: | IMBOTTI VERTICALI, COPRIFILI INTERNI |
| ACCESSORI: | DOPPIA POMPA AEREA CON SEQUENZA DI CHIUSURA |
| FISSAGGIO: | MEDIANTE CONTROTELAIO DA FISSARE SU MURATURA |

NOTE:
- LE DIMENSIONI DOVRANNO ESSERE VERIFICATE IN BASE ALLE REALI LUCI VERIFICABILI IN CANTIERE
- COLORAZIONE SIGMA COATINGS, Sigma Colour System C21.3 - colore "S 0804-Y10R" o "S 0603-Y20R" in accordo con i progettisti previa campionatura

| SIGLA DI RIFERIMENTO | DIMENSIONI luce passaggio | NUMERO P.TERRA | P.PRIMO | INTERRATO | TOTALE | CODICE E.P.U. |
|---|---|---|---|---|---|---|
| R5 | 80X210cm | 2 | - | 1 | 3 | N40.A2.F2R5 |

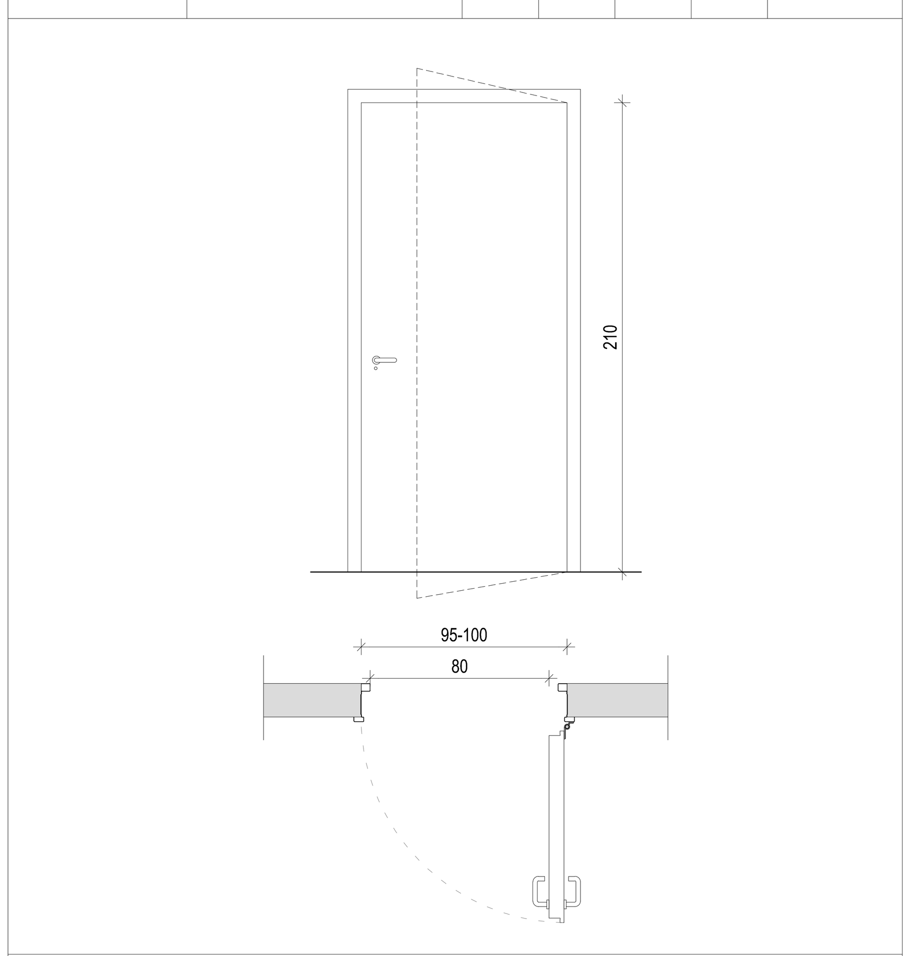


| | |
|---|---|
| TIPOLOGIA: | PORTA TAGLIAFUOCO REI 60 |
| TELAIO: | STRUTTURA IN LAMIERA ZINCATA PREVERNICIATA |
| TAMPONAMENTI: | PANNELLO IN DOPPIA LAMIERA DI ACCIAIO ZINCATO COIBENTATO PREVERNICIATO - colorazione: VEDI NOTE |
| RACCORDI PERIMETRALI: | IMBOTTI VERTICALI, COPRIFILI INTERNI |
| ACCESSORI: | POMPA AEREA |
| FISSAGGIO: | MEDIANTE CONTROTELAIO DA FISSARE SU MURATURA |

NOTE:
- DIMENSIONI IN LUCE NETTA DI PASSAGGIO
- LE DIMENSIONI DOVRANNO ESSERE VERIFICATE IN BASE ALLE REALI LUCI VERIFICABILI IN CANTIERE
- COLORAZIONE SIGMA COATINGS, Sigma Colour System C21.3 - colore "S 0804-Y10R" o "S 0603-Y20R" in accordo con i progettisti previa campionatura

| SIGLA DI RIFERIMENTO | DIMENSIONI luce PASSAGGIO | NUMERO P.TERRA | P.PRIMO | INTERRATO | TOTALE | CODICE E.P.U. |
|---|---|---|---|---|---|---|
| R6 | 120X240+93 | - | 1 | - | 1 | N40.B1.F2R6 |

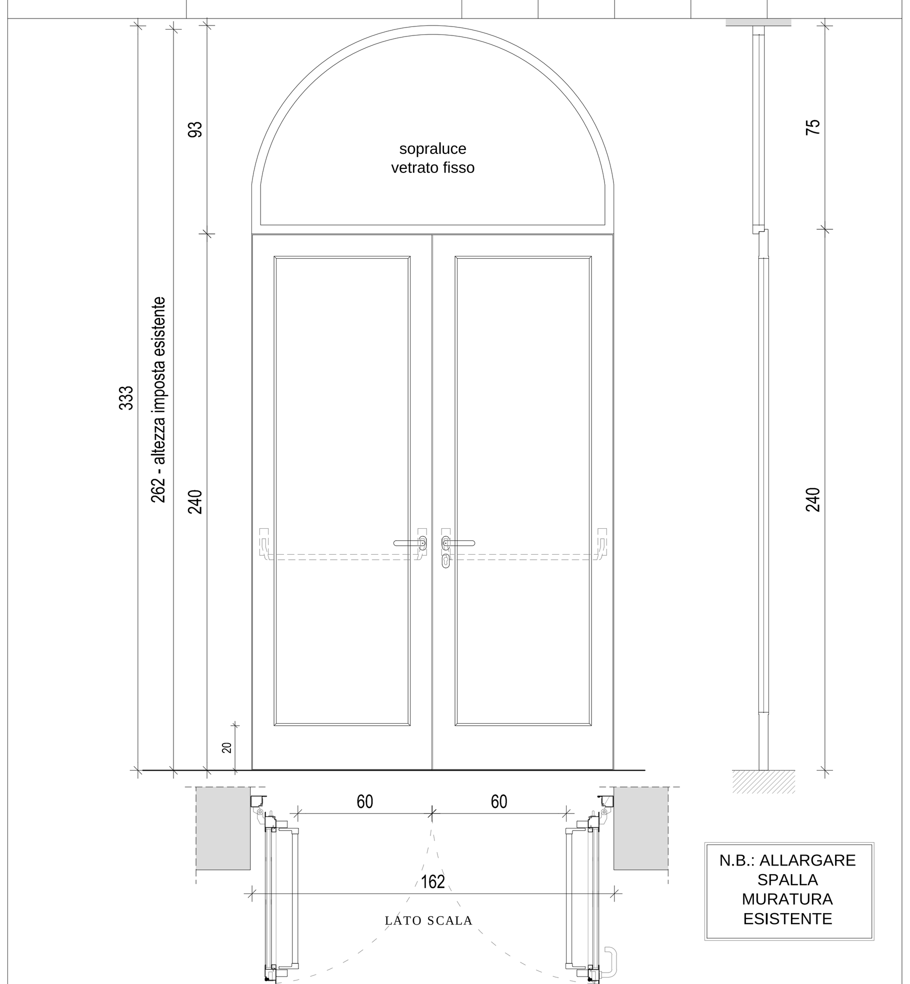


| | |
|---|---|
| TIPOLOGIA: | PORTE TAGLIAFUOCO VETRATE REI 60 |
| TELAIO: | STRUTTURA IN TUBOLARI DI ACCIAIO INTASATI CON MATERIALI ANTINCENDIO |
| TAMPONAMENTI: | VETRI SPECIALI MULTISTRATO ANTIFIAMMA |
| RACCORDI PERIMETRALI: | IMBOTTI VERTICALI, COPRIFILI INTERNI |
| ACCESSORI | MANIGLIONE ANTIPANICO PER COPPIA DI ANTE - DOPPIA POMPA AEREA CON SEQUENZA DI CHIUSURA |
| FISSAGGIO: | MEDIANTE CONTROTELAIO DA FISSARE SU MURATURA |

NOTE:
- LE DIMENSIONI DOVRANNO ESSERE VERIFICATE IN BASE ALLE REALI LUCI IN CANTIERE
- ESTETICA SIMILE AL SERRAMENTO ESISTENTE F1.IE.O1

| SIGLA DI RIFERIMENTO | DIMENSIONI luce passaggio | NUMERO P.TERRA | P.PRIMO | INTERRATO | TOTALE | CODICE E.P.U. |
|---|---|---|---|---|---|---|
| R7 | 150X210cm | - | - | 1 | 1 | N40.A2.F2R7 |

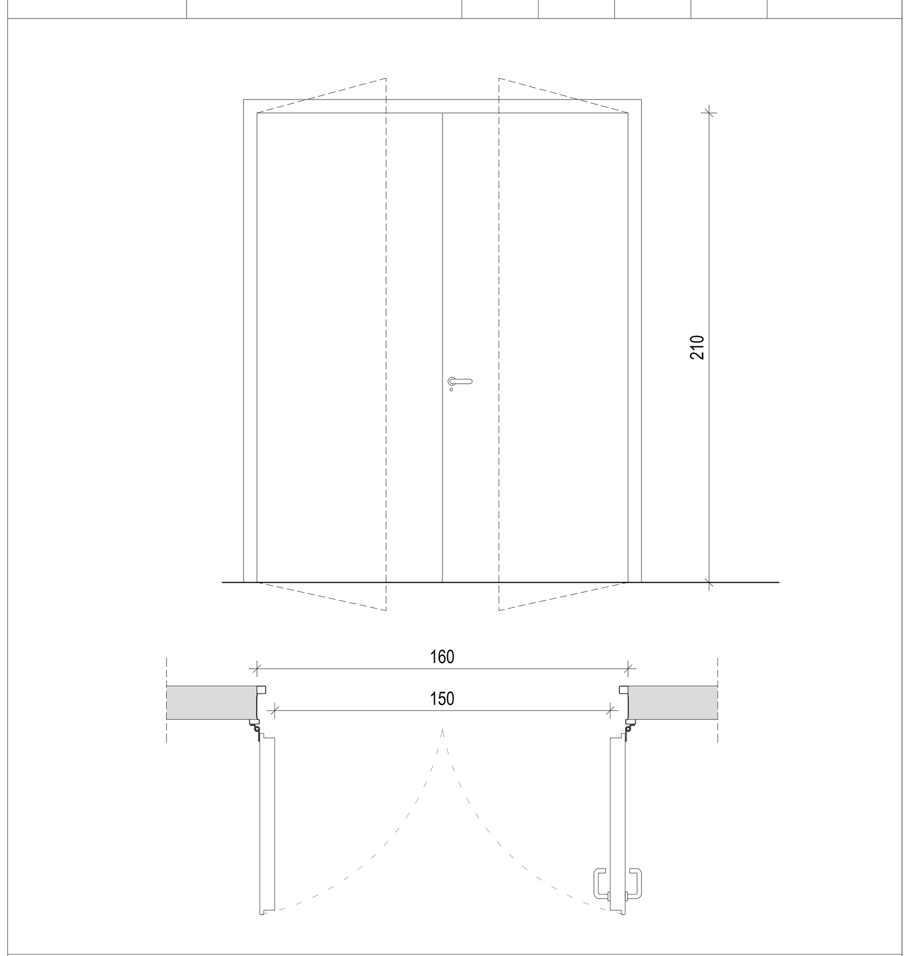


| | |
|---|---|
| TIPOLOGIA: | PORTA TAGLIAFUOCO REI 60 |
| TELAIO: | STRUTTURA IN LAMIERA ZINCATA PREVERNICIATA |
| TAMPONAMENTI: | PANNELLO IN DOPPIA LAMIERA DI ACCIAIO ZINCATO COIBENTATO PREVERNICIATO - colorazione: VEDI NOTE |
| RACCORDI PERIMETRALI: | IMBOTTI VERTICALI, COPRIFILI INTERNI |
| ACCESSORI: | DOPPIA POMPA AEREA CON SEQUENZA DI CHIUSURA |
| FISSAGGIO: | MEDIANTE CONTROTELAIO DA FISSARE SU MURATURA |

NOTE:
- LE DIMENSIONI DOVRANNO ESSERE VERIFICATE IN BASE ALLE REALI LUCI VERIFICABILI IN CANTIERE
- COLORAZIONE SIGMA COATINGS, Sigma Colour System C21.3 - colore "S 0804-Y10R" o "S 0603-Y20R" in accordo con i progettisti previa campionatura

| SIGLA DI RIFERIMENTO | DIMENSIONI luce passaggio | NUMERO P.TERRA | P.PRIMO | INTERRATO | TOTALE | CODICE E.P.U. |
|---|---|---|---|---|---|---|
| S1 | 100X210cm | 2 | 1 | - | 3 | N20.S1 |

SERRAMENTO NUOVO

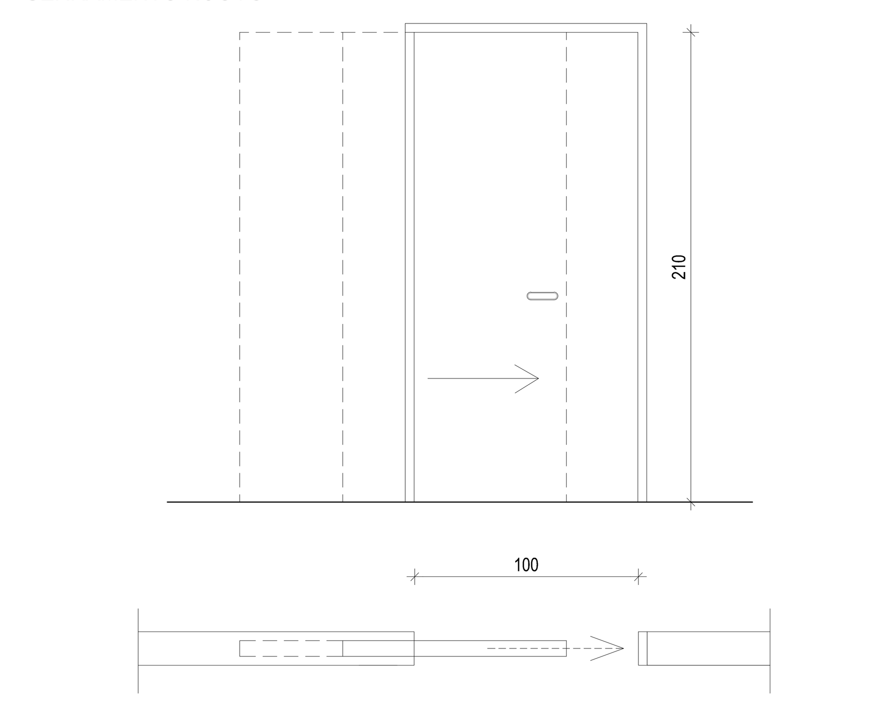


SERRAMENTO A SCOMPARSA PER PARETI IN MURATURA

| | |
|---|---|
| ANTA SCORREVOLE: | IN LEGNO LACCATO CON COLORE RAL 9010 - a scelta della DL in accordo con i progettisti previa campionatura |
| TELAIO: | IN LEGNO DURO (ESSENZA A SCELTA) LACCATO CON COLORE RAL 9010 - scelta DL in accordo con i prog. previa campionatura |
| GUIDA: | IN METALLO CON CARRELLO A CUSCINETTO A BASSO ATTRITO |
| STIPITE E FALSO STIPITE: | IN LEGNO DURO (ESSENZA A SCELTA) LACCATO CON COLORE RAL 9010 - scelta DL in accordo con i prog. previa campionatura |
| CONTROTELAIO A SCOMPARSA: | IN ACCIAIO ZINCATO CON RETE PORTA INTONACO |
| ACCESSORI: | ACCESSORI PER SOSTEGNO E MANOVRA PORTA SCORREVOLE |
| | MANIGLIONI INTERNI ED ESTERNI IDONEI PER DISABILI |

NOTE:
- DIMENSIONE IN LUCE NETTA DI PASSAGGIO
- LE DIMENSIONI DOVRANNO ESSERE VERIFICATE IN BASE ALLE REALI LUCI IN CANTIERE
- FORNITURA E POSA DI GRIGLIA IN ALLUMINIO TIPO "TRANSIT" (COME DA TAVOLE IMPIANTI MECCANICI)

| SIGLA DI RIFERIMENTO | DIMENSIONI luce muratura | NUMERO P.TERRA | P.PRIMO | INTERRATO | TOTALE | CODICE E.P.U. |
|---|---|---|---|---|---|---|
| T1 | 180X240+92 | 1 | - | - | 1 | N20.B25.F2T1 |

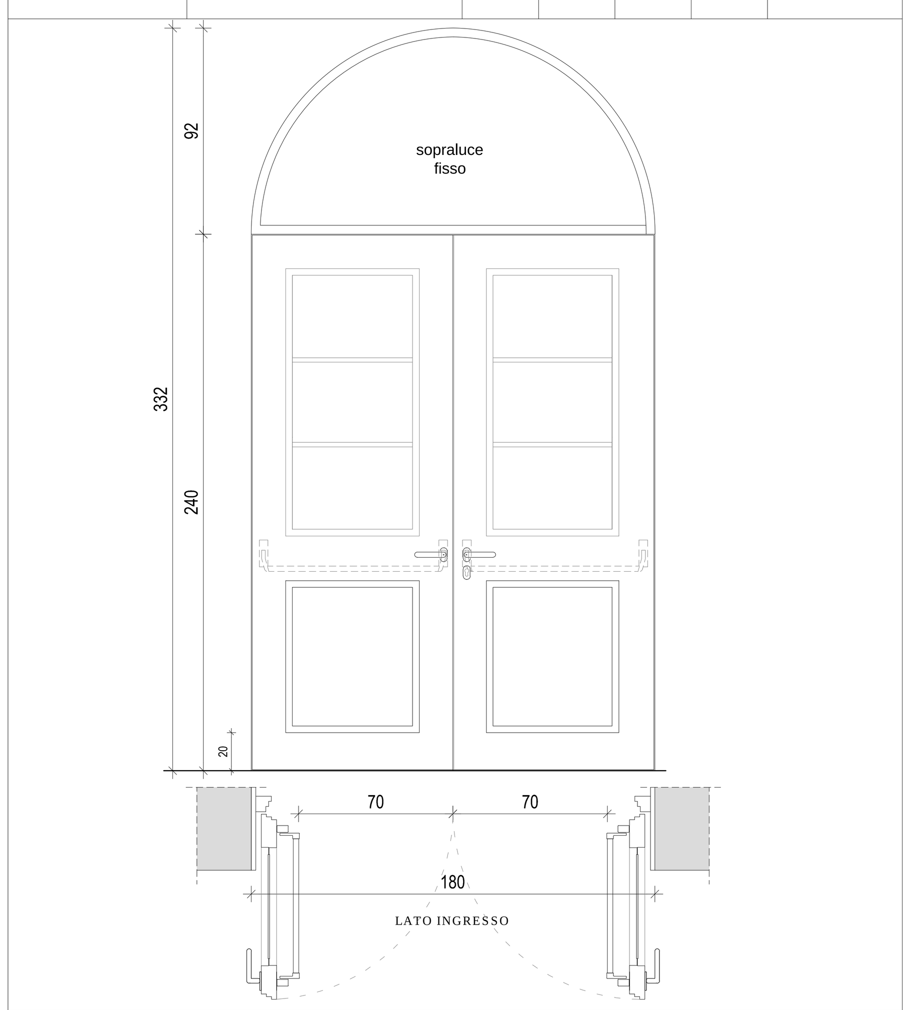


| | |
|---|---|
| TELAIO: | IN LEGNO MASSELLO VERNICIATO |
| TAMPONAMENTI: | RIQUADRO CON PANNELLI IN LEGNO MASSELLO SP. RIDOTTO VERNICIATO |
| | INGLESINE RIPORTATE SOPRA ALLE TAMPONATURE |
| ACCESSORI | CORNICI E FALSI STIPITI IN LEGNO MASSELLO VERNICIATO - MANIGLIONE ANTIPANICO PER COPPIA DI ANTE |
| FISSAGGIO: | SU FALSO TELAIO IN LEGNO PER MURATURE |

NOTE:
- LE DIMENSIONI DOVRANNO ESSERE VERIFICATE IN BASE ALLE REALI LUCI IN CANTIERE
- LUCE DI PASSAGGIO TRA MANIGLIONI MINIMO 120 cm.

| SIGLA DI RIFERIMENTO | DIMENSIONI luce muratura | NUMERO P.TERRA | P.PRIMO | INTERRATO | TOTALE | CODICE E.P.U. |
|---|---|---|---|---|---|---|
| T2 | 160X220 | 2 | 4 | - | 6 | N20.B25.F2T2 |

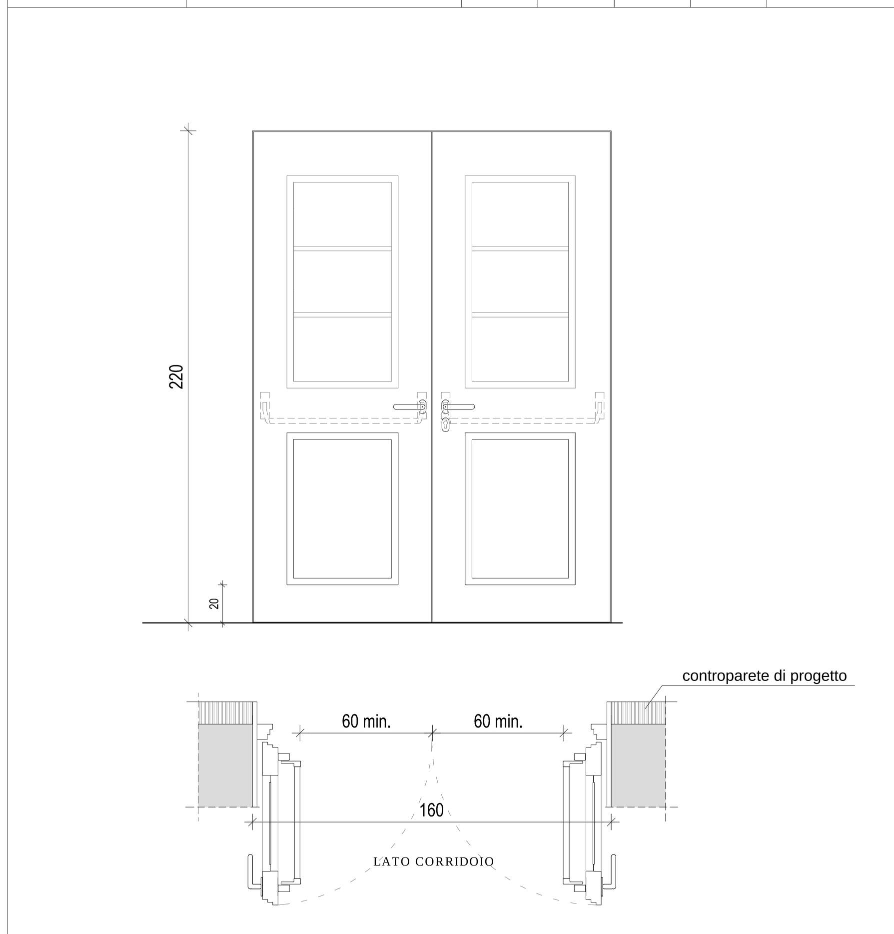


| | |
|---|---|
| TELAIO: | IN LEGNO MASSELLO VERNICIATO |
| TAMPONAMENTI: | RIQUADRO CON PANNELLI IN LEGNO MASSELLO SP. RIDOTTO VERNICIATO |
| | INGLESINE RIPORTATE SOPRA ALLE TAMPONATURE |
| ACCESSORI | CORNICI E FALSI STIPITI IN LEGNO MASSELLO VERNICIATO |
| | MANIGLIONE ANTIPANICO PER COPPIA DI ANTE |
| FISSAGGIO: | SU FALSO TELAIO IN LEGNO PER MURATURE |

NOTE:
- LE DIMENSIONI DOVRANNO ESSERE VERIFICATE IN BASE ALLE REALI LUCI IN CANTIERE
- LUCE DI PASSAGGIO TRA MANIGLIONI MINIMO 120 cm.
- FISSARE LA PORTA ALLA MURATURA ESISTENTE

| SIGLA DI RIFERIMENTO | DIMENSIONI luce muratura | NUMERO P.TERRA | P.PRIMO | INTERRATO | TOTALE | CODICE E.P.U. |
|---|---|---|---|---|---|---|
| T3 | 186X257/343 | 2 | - | - | 2 | N20.B25.F2T3 |

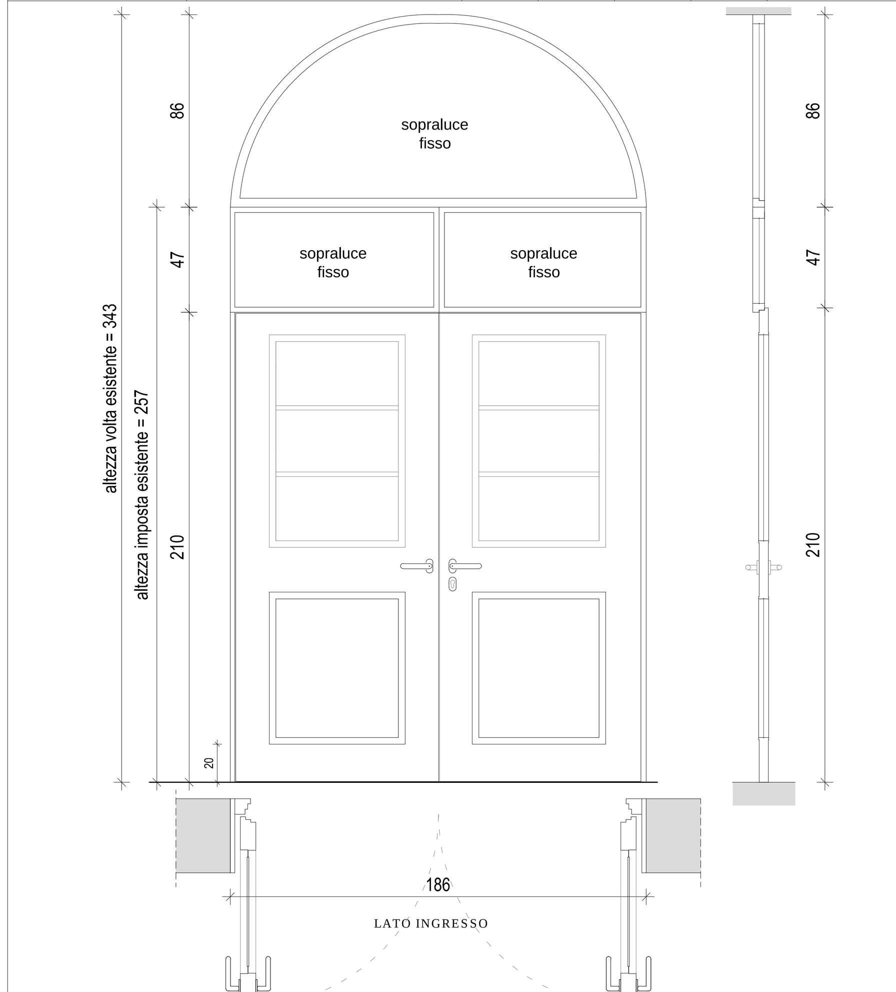


| | |
|---|---|
| TELAIO: | IN LEGNO MASSELLO VERNICIATO |
| TAMPONAMENTI: | RIQUADRO CON PANNELLI IN LEGNO MASSELLO SP. RIDOTTO VERNICIATO |
| | INGLESINE RIPORTATE SOPRA ALLE TAMPONATURE |
| ACCESSORI | CORNICI E FALSI STIPITI IN LEGNO MASSELLO VERNICIATO |
| FISSAGGIO: | SU FALSO TELAIO IN LEGNO PER MURATURE |

NOTE:
- LE DIMENSIONI DOVRANNO ESSERE VERIFICATE IN BASE ALLE REALI LUCI IN CANTIERE

| SIGLA DI RIFERIMENTO | DIMENSIONI luce muratura | NUMERO P.TERRA | P.PRIMO | INTERRATO | TOTALE | CODICE E.P.U. |
|---|---|---|---|---|---|---|
| T4 | 180X260/370 | 2 | - | - | 2 | N30.Z2.F2T4 |

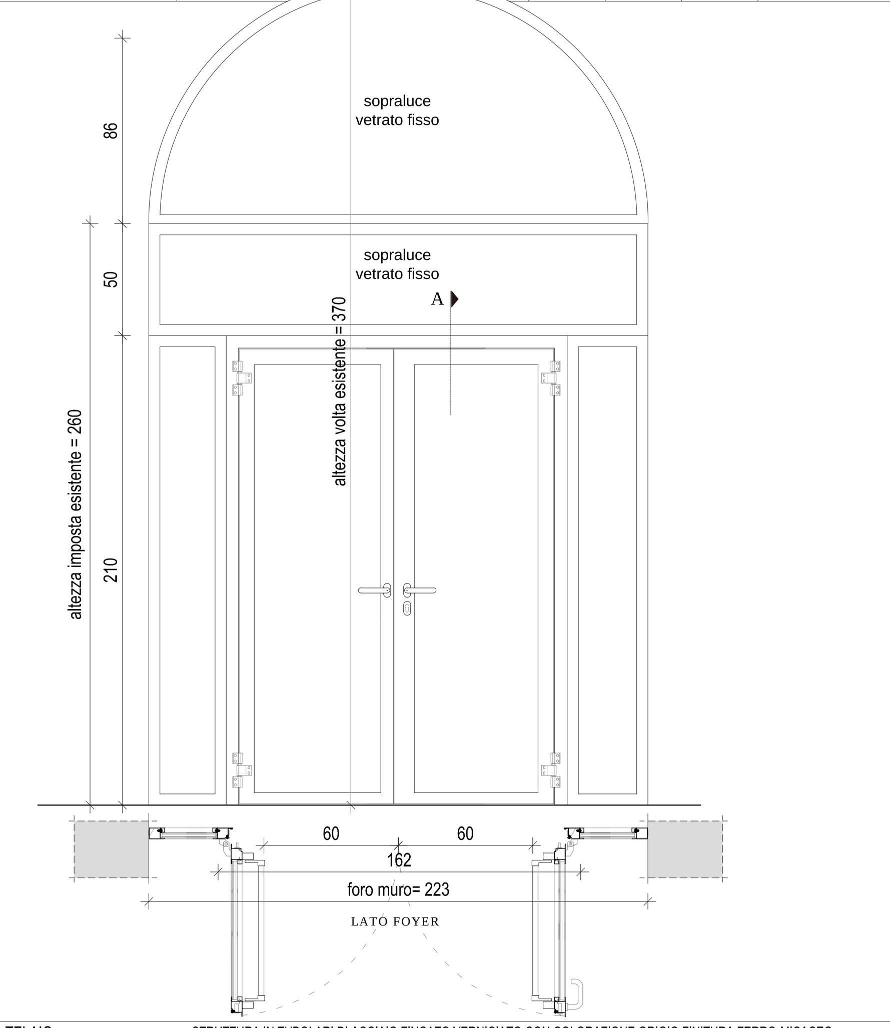


| | |
|---|---|
| TELAIO: | STRUTTURA IN TUBOLARI DI ACCIAIO ZINCATO VERNICIATO CON COLORAZIONE GRIGIO FINITURA FERRO-MICACEO |
| VETRI: | STRATIFICATO 55.2 (PVB ACUSTICI) |
| ACCESSORI: | |
| APERTURE: | 1 PORTA A 2 ANTE A BATTENTE + SPECCHIATURE FISSE COME DA DISEGNO |
| FISSAGGIO: | SU CONTROTELAI METALLICI ZINCATI FISSATI ALLE PARETI |

NOTE:
- LE DIMENSIONI DOVRANNO ESSERE VERIFICATE IN BASE ALLE REALI LUCI IN CANTIERE

| SIGLA DI RIFERIMENTO | DIMENSIONI luce muratura | NUMERO P.TERRA | P.PRIMO | INTERRATO | TOTALE | CODICE E.P.U. |
|---|---|---|---|---|---|---|
| T5 | 160X240+92 | 1 | - | - | 1 | N20.B25.F2T5 |

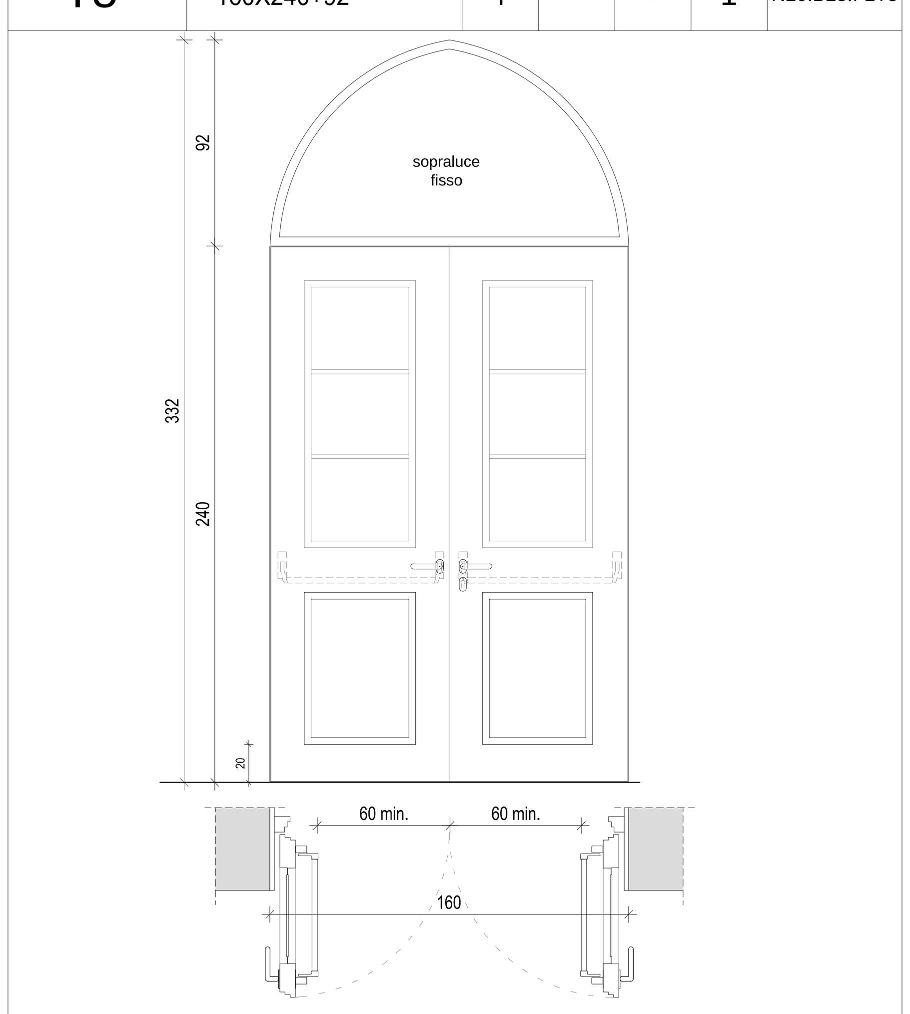


| | |
|---|---|
| TELAIO: | IN LEGNO MASSELLO VERNICIATO |
| TAMPONAMENTI: | RIQUADRO CON PANNELLI IN LEGNO MASSELLO SP. RIDOTTO VERNICIATO |
| | INGLESINE RIPORTATE SOPRA ALLE TAMPONATURE |
| ACCESSORI | CORNICI E FALSI STIPITI IN LEGNO MASSELLO VERNICIATO - MANIGLIONE ANTIPANICO PER COPPIA DI ANTE |
| FISSAGGIO: | SU FALSO TELAIO IN LEGNO PER MURATURE |

NOTE:
- LE DIMENSIONI DOVRANNO ESSERE VERIFICATE IN BASE ALLE REALI LUCI IN CANTIERE
- LUCE DI PASSAGGIO TRA MANIGLIONI MINIMO 120 cm.

| SIGLA DI RIFERIMENTO | DIMENSIONI luce muratura | NUMERO P.TERRA | P.PRIMO | INTERRATO | TOTALE | CODICE E.P.U. |
|---|---|---|---|---|---|---|
| IN.01 IN.02 IN.03 | 185X133 | - | 3 | - | 3 | N30.Z2.F2IN |

SERRAMENTO NUOVO
UGUALE AD ESISTENTE

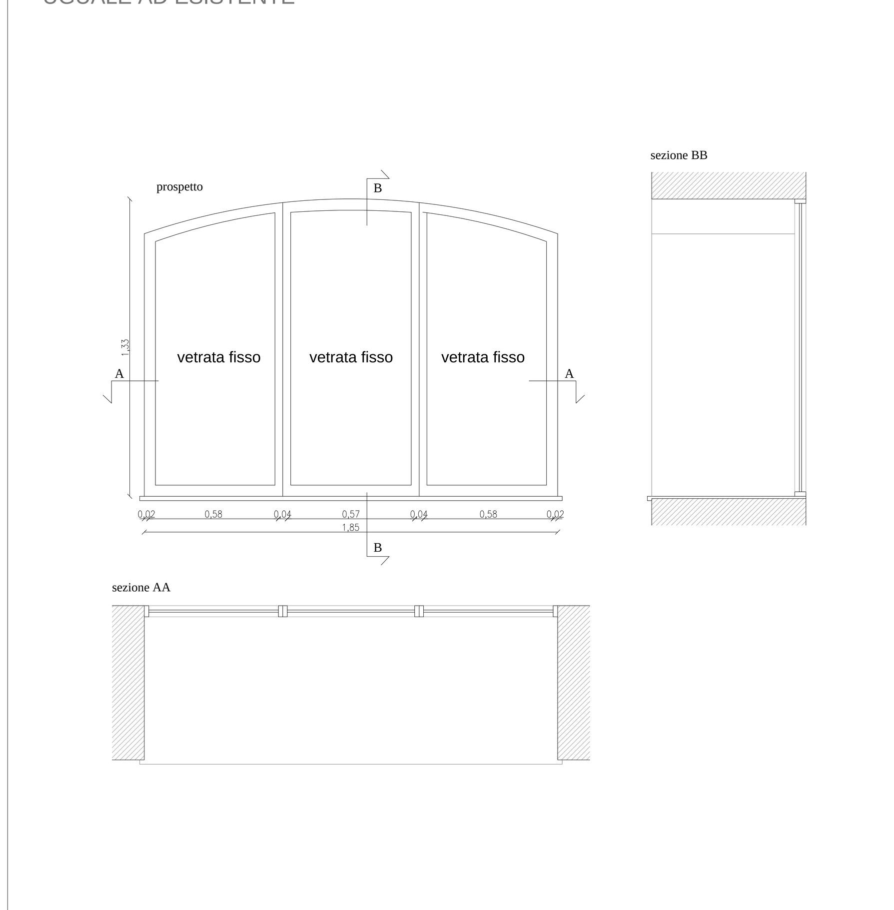


| | |
|---|---|
| TELAIO: | STRUTTURA IN TUBOLARI DI ACCIAIO ZINCATO VERNICIATO CON COLORAZIONE GRIGIO FINITURA FERRO-MICACEO |
| VETRI: | STRATIFICATO 55.2 (PVB ACUSTICI) |
| APERTURE: | SPECCHIATURE FISSE COME DA DISEGNO |
| FISSAGGIO: | SU CONTROTELAI METALLICI ZINCATI FISSATI ALLE PARETI |

NOTE:
- LE DIMENSIONI DOVRANNO ESSERE VERIFICATE IN BASE ALLE REALI LUCI IN CANTIERE

# UNIVERSITÀ DEGLI STUDI DI TRIESTE
piazzale Europa n. 1 - 34127 Trieste - Italia

> progetto

LAVORI DI RISTRUTTURAZIONE E RIQUALIFICAZIONE FUNZIONALE DEGLI EDIFICI "F1" ED "F2" PRESSO IL COMPRENSORIO EX OPP DI S. GIOVANNI IN TRIESTE, AD USO DELLA FACOLTA' E DEL DIPARTIMENTO DI PSICOLOGIA


> Responsabile Unico del Procedimento
Arch. ILIO CAMPANI
Sez. Edilizia e Affari Tecnici
tel. +39-040.558.7709; fax +39-040.558.3467; e-mail: ilio.campani@amm.units.it;

> Componenti ATI:
> CAPOGRUPPO
CAIREPRO cooperativa architetti e ingegneri progettazione
via Gandhi, 1/d - 42123 Reggio Emilia (RE)
tel.: +39(0522)1538501 - fax: +39(0522)322127
e-mail:segreteria@cairep.it-c.f./p.iva:01704960358

PROGETTAZIONE DEFINITIVA ED ESECUTIVA COORDINATA

Gruppo di lavoro:
- Arch. MAICHER BIAGINI (responsabile progettazione architettonica)
- Ing. ARDILIO MAGOTTI (coordinamento edile e attività specialistiche) (responsabile progetto impianti elettrici)
- Arch. ANTONIO ARMAROLI (progettazione architettonica)
- Ing. PAOLO GENTA (responsabile progetto impianti idrici e meccanici)
- Arch. ANIELLO TAFURO (coordinatore della sicurezza in fase di progettazione)
- Ing. ALBERTO CALZA (responsabile progetto strutture)

collaboratori:
Ing. LETIZIA GILARDI
Ing. LUIGI CAVALLO
Arch. LORENZO VILLA
Ing. SIMONE FRATI

> MANDANTE
Arch. ENRICO FONTANILI
via Pavese n°14 - 42017 Novellara (RE)
tel.: +39 0522 661857

PROGETTAZIONE DEFINITIVA ED ESECUTIVA ARCHITETTONICA

> MANDANTE
ARCHIDOMUS
STUDIO TECNICO ASSOCIATO
via Lazzaretto Vecchio, 10 - 34123 Trieste
tel.040 313088 fax.040 3225283
email: info@studioarchidomus.it
c.f. e partita IVA: 00798790325

RILIEVO A SUPPORTO DELLA PROGETTAZIONE
Geom. ARMANDO GILARDI
Geom. DAVIDE MEZZINA

COORDINAMENTO DELLA SICUREZZA IN FASE DI ESECUZIONE
Arch. ROBERTO FLAMINIO

> fase

## PROGETTO ESECUTIVO

| REV. | DATA | DESCRIZIONE - MOTIVO DELLA REVISIONE | REDATTO | CONTROLLATO | APPROVATO |
|---|---|---|---|---|---|
| 00 | 06/04/2012 | EMISSIONE | | | |

TITOLO ELABORATO

# PROGETTO DI DETTAGLIO
# DISTINTA INTERVENTI
# SERRAMENTI INTERNI
# EDIFICIO F2

AGGIORNAMENTO

NUMERO ELABORATO: E.AR.08.6.1

DATA: 06/04/2012

PRATICA N°: 2873

SCALA: 1:20

PERCORSO FILE: M:\Pratiche\2873\D2D\20100907 - ESECUTIVO\ARCHITETTONICO\20120426 - REV01\2873-00-E.AR.08.6.1-2 - PROG_Abaco_serramenti INT F2-01.dwg


Il disegno e tutte le informazioni che vi sono contenute, sono di esclusiva proprietà di Università degli Studi di Trieste e non possono essere copiati, riprodotti, consegnati a terzi e/o resi pubblici senza autorizzazione scritta da parte del proprietario.