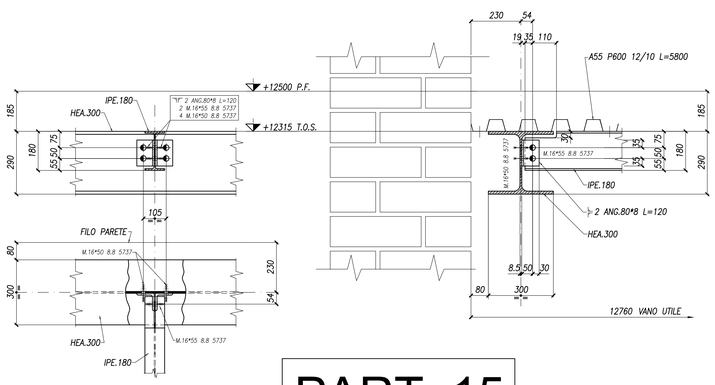

PART. 15

SCALA 1:10

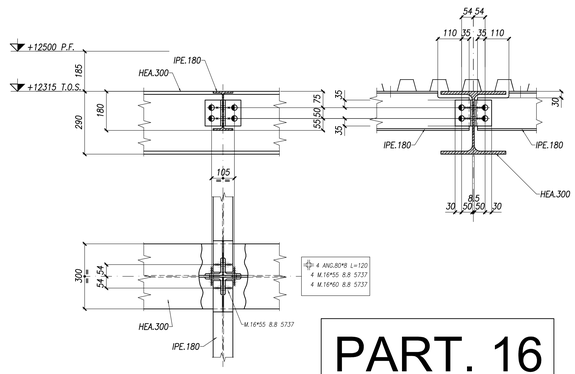

PART. 16

SCALA 1:10

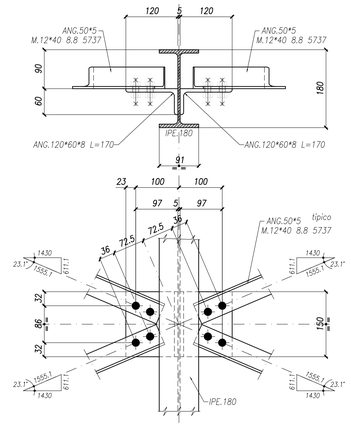

PART. 17

SCALA 1:5

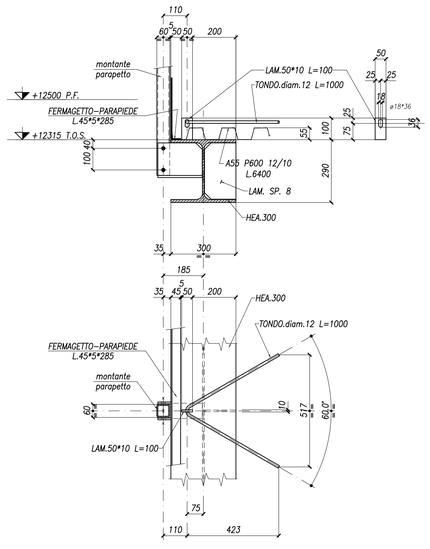

PART. 18

SCALA 1:10

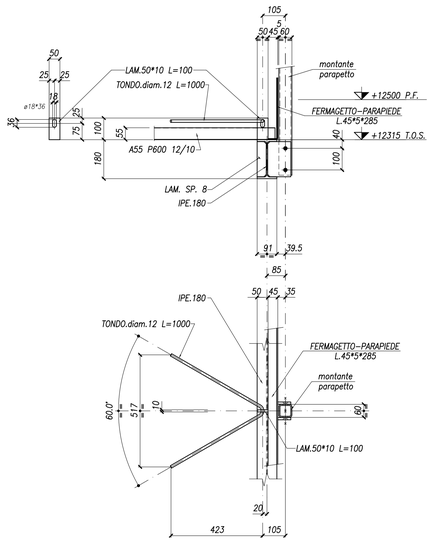

PART. 19

SCALA 1:10

Composizione Bulloni

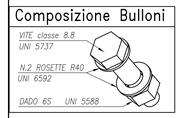

PRESCRIZIONI PER ACCIAIO

NORMATIVE TECNICHE: LEGGE 05.11.71 N. 1086 N.T.C. 2008		
QUALITA' DEI MATERIALI (se non diversamente indicato)	UNI EN 10027-1	UNI 7070
PROFILI LAMINATI A CALDO IPE – HE – UPN	S275JR	FE430B
PROFILI LAMINATI A FREDDO E TUBOLARI	S275JR	FE430B
PIASTRAME	S275JR	FE430B
PROTEZIONE SUPERFICIALE STRUTTURA: VEDERE NOTA TAV. E.ST.02.10.A		
PROTEZIONE SUPERFICIALE BULLONI: VEDERE NOTA TAV. E.ST.02.10.A		
BULLONI AD ALTA RESISTENZA CLASSE 8.8 UNI 3740-74		

SIMBOLOGIA FORO-BULLONE

SIMBOLO GRAFICO BULLONE									
DIAMETRO VITE	M12	M14	M16	M18	M20	M22	M24	M27	M30
DIAMETRO FORO	13	15	17	19	21.5	23.5	25.5	28.5	32

-N.B. TUTTE LE MISURE SONO ESPRESSE IN MILLIMETRI-

SALDATURE

Per saldature d'angolo non indicate vedi schema: Z
dove Z = 0.7 dello spessore minimo T2 da unire
Elettrodi tipo E44/CL.3 UNI 5132-74

SALDARE IN OPERA

VISTE

UNIVERSITÀ DEGLI STUDI DI TRIESTE
piazzale Europa n. 1 - 34127 Trieste - Italia

> progetto

LAVORI DI RISTRUTTURAZIONE E RIQUALIFICAZIONE FUNZIONALE DEGLI EDIFICI "F1" ED "F2" PRESSO IL COMPRENSORIO EX OPP DI S. GIOVANNI IN TRIESTE, AD USO DELLA FACOLTA' E DEL DIPARTIMENTO DI PSICOLOGIA

> Responsabile Unico del Procedimento
Arch. ILIO CAMPANI
Scz. Edilizia e Affari Tecnici
tel. +39.040.558.7709; fax +39.040.558.3467; e-mail: ilio.campani@amm.units.it;

> Componenti ATI:
> CAPOGRUPPO
CAIREPRO cooperativa artisti e lavori per progettazione
via Gaeta, 10 - 34125 Trieste
tel. +390551134601 - fax +390551134601
e-mail:segreteria@cairepro.it - C.I.e.e.P.I.T0399420158

PROGETTAZIONE DEFINITIVA ED ESECUTIVA COORDINATA
Gruppo di lavoro:
- Arch. MAICHER BIAGINI (responsabile progettazione architettonica)
- Ing. AROLIO MAGOTTI (coordinamento edile e attività specialistiche) (responsabile progetto impianti elettrici)
- Arch. ANTONIO ARMAROLI (progettazione architettonica)
- Ing. PAOLO GENTA (responsabile progetto impianti idrici e meccanici)
- Arch. ANIELLO TAFURO (coordinatore della sicurezza in fase di progettazione)
- Ing. ALBERTO CALZA (responsabile progetto strutture)

collaboratori:
Ing. LETIZIA GILARDI
Ing. LUIGI CAVALLO
Arch. LORENZO VILLA
Ing. SIMONE FRATI

> MANDANTE
Arch. ENRICO FONTANILI
via Flavosa n°14 - 42017 Novellara (RE)
tel. +39 0522 661857

PROGETTAZIONE DEFINITIVA ED ESECUTIVA ARCHITETTONICA

> MANDANTE
ARCHIDOMUS
STUDIO TECNICO ASSOCIATO
via Lazzaretto Vecchio, 10 - 34123 Trieste
tel.040131588 fax.040 -323253
e-mail: segreteria@archidomus.org
c.f. e partita IVA: 00748790323

RILIEVO A SUPPORTO DELLA PROGETTAZIONE
Geom. ARMANDO GILARDI
Geom. DAVIDE MEZZINA

COORDINAMENTO DELLA SICUREZZA IN FASE DI ESECUZIONE
Arch. ROBERTO FLAMINIO

> fase

PROGETTO ESECUTIVO

REV.	DATA	DESCRIZIONE - MOTIVO DELLA REVISIONE	REDATTO	CONTROLLATO	APPROVATO
00	06/04/2012	EMISSIONE	FRT	CMR	CLZ

TITOLO ELABORATO

F1 PROGETTO:
SOPPALCO PIANO PRIMO
PARTICOLARE 15, 16, 17, 18 e 19

AGGIORNAMENTO

NUMERO ELABORATO
E.ST.02.10.F

DATA 06/04/2012
PRATICA N° 2873
SCALA 1:50

PERCORSO FILE: M:\Pratiche\2929\020\F1\tranqu\B\2929-00-E-ST - 02.10.F particolari-00.dwg

Il disegno e tutte le informazioni che in esso contenute, sono di esclusiva proprietà di Università degli Studi di Trieste

C:\COMMESSE\CAIRE\UNIVERSITA' DI TRIESTE\FABBRICATO F2\E.ST.02.10.F_RECOVER.dwg Steel Draw 2011