INSERIMENTO PUTRELLE NEL MURO
FASI DI LAVORAZIONE

1. Demolire in parte il muro, di un volume sufficiente per poter inserire le putrelle; ad un'estremità il foro dovrà essere più profondo per permetterne la messa in opera. Quindi creare mediante calcestruzzo colabile a ritiro compensato tipo EMACO un piano di appoggio orizzontale (FIGURA 1, punto 2).
2. Una volta inserite le putrelle, ripristinare la funzione portante del muro con calcestruzzo C28/35 antiritiro ad elevata fluidità (FIGURA 1, punto 3).

FIGURA 1

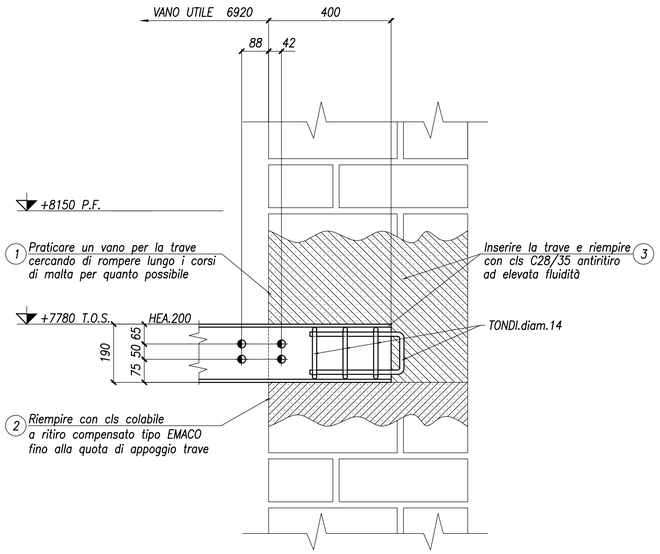

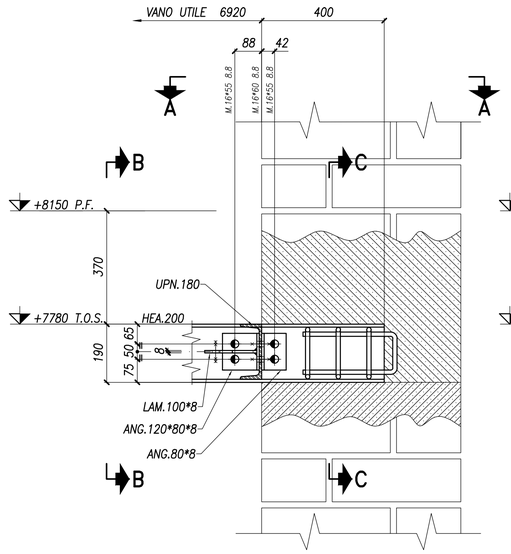

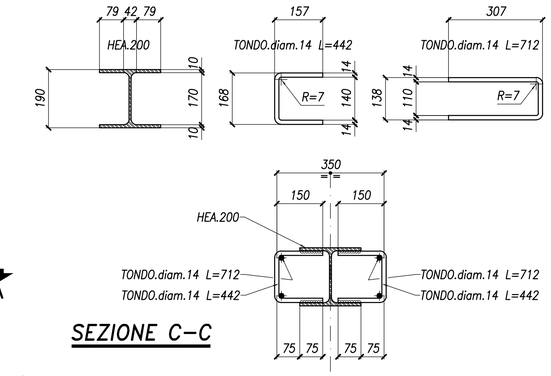

SEZIONE C–C

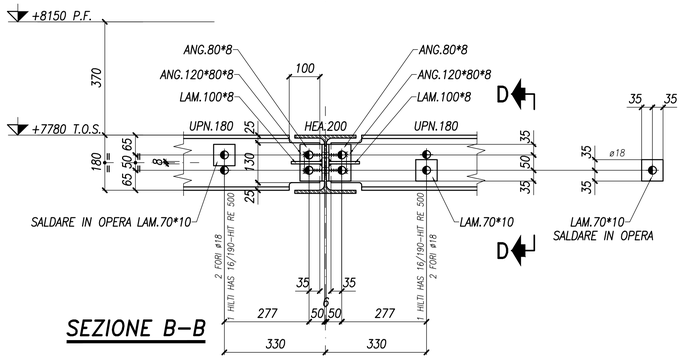

SEZIONE B–B

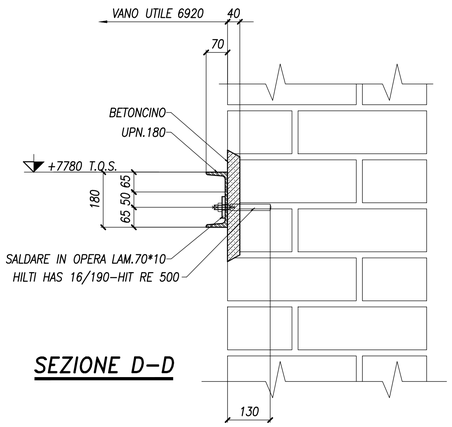

SEZIONE D–D

SEZIONE A–A

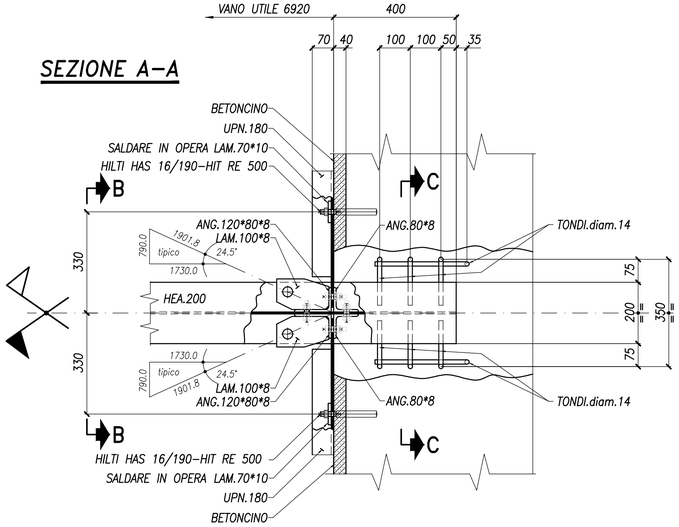

PART. 1

SCALA 1:10

SPECIFICA MATERIALI

CALCESTRUZZO PER STRUTTURE IN OPERA

Tipo di struttura	Classe di resistenza UNI EN 206-1	Classe esposizione UNI EN 206-1	Classe di consistenza UNI EN 206-1	Dmax aggregato [mm]
Solette in Leca 1600	LC30/33	XC1	S4	16
Appoggi in calcestruzzo	C28/35	XC3	S4	16

Acciaio per cemento armato per barre ad aderenza migliorata: B450C
Acciaio per cemento armato per rete elettrosaldata: B450A

Ancoranti chimici ad iniezione HILTI HIT–RE 500 con HAS

ø	Dimensione ancorante		M8	M10	M12	M16	M20	M24
LG	Lungh. Barra filettata HAS	[mm]	110	130	160	190	240	290
D1	Diametro punta trapano	[mm]	10	12	14	18	22	28
H	Profondita' foro	[mm]	80	90	115	130	175	215
H1	Spessore min. materiale base	[mm]	100	120	140	170	220	270
SP	Spessore Max. da fissare	[mm]	14	21	28	38	48	54
D	Diametro foro sulla piastra	[mm]	10	12	14	18	22	26
T	Coppia di serraggio	[Nm]	12	25	40	90	135	200
ml	Volume iniettato	[ml]	5	8	12	20	36	78

N.B. Il foro dovra' risultare pieno di resina per almeno 2/3

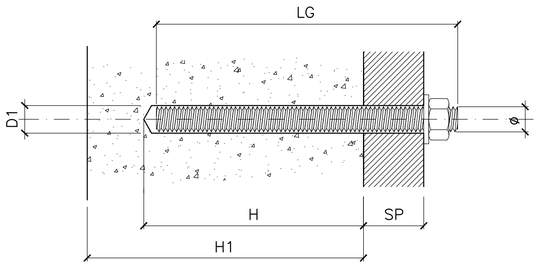

SIMBOLOGIA FORO–BULLONE

SIMBOLO GRAFICO BULLONE									
DIAMETRO VITE	M12	M14	M16	M18	M20	M22	M24	M27	M30
DIAMETRO FORO	13	15	17	19	21.5	23.5	25.5	28.5	32

–N.B. TUTTE LE MISURE SONO ESPRESSE IN MILLIMETRI–

SALDATURE

Per saldature d'angolo non indicate vedi schema: Z
dove Z = 0.7 dello spessore minimo T2 da unire
Elettrodi tipo E44/CL.3 UNI 5132–74

SALDARE IN OPERA

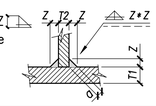

VISTE

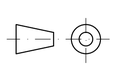

Composizione Bulloni

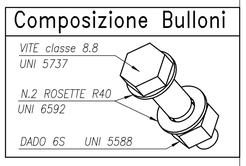

PRESCRIZIONI PER ACCIAIO

NORMATIVE TECNICHE: LEGGE 05.11.71 N. 1086 N.T.C. 2008		
QUALITA' DEI MATERIALI (se non diversamente indicato)	UNI EN 10027–1	UNI 7070
PROFILI LAMINATI A CALDO IPE – HE – UPN	S275JR	FE430B
PROFILI LAMINATI A FREDDO E TUBOLARI	S275JR	FE430B
PIASTRAME	S275JR	FE430B
PROTEZIONE SUPERFICIALE STRUTTURA: VEDERE NOTA TAV. E.ST.02.08.A		
PROTEZIONE SUPERFICIALE BULLONI: VEDERE NOTA TAV. E.ST.02.08.A		
BULLONI AD ALTA RESISTENZA CLASSE 8.8 UNI 3740–74		

UNIVERSITÀ DEGLI STUDI DI TRIESTE
piazzale Europa n. 1 - 34127 Trieste - Italia

> progetto

LAVORI DI RISTRUTTURAZIONE E RIQUALIFICAZIONE FUNZIONALE DEGLI EDIFICI "F1" ED "F2" PRESSO IL COMPRENSORIO EX OPP DI S. GIOVANNI IN TRIESTE, AD USO DELLA FACOLTA' E DEL DIPARTIMENTO DI PSICOLOGIA

> Responsabile Unico del Procedimento
Arch. ILIO CAMPANI
Sez. Edilizia e Affari Tecnici
tel. +39-040.558.7709; fax +39-040.558.3467; e-mail: ilio.campani@amm.units.it;

> Componenti ATI:
> CAPOGRUPPO
CAIREPRO cooperativa architetti e ingegneri progettazione
via Gandhi, 1/d - 42123 Reggio Emilia (RE)
tel. +39/0522/1838501 - fax: +39/0522/322127
e-mail:segreteria@cairepro.it; c.p.iva 01704960358

PROGETTAZIONE DEFINITIVA ED ESECUTIVA COORDINATA

Gruppo di lavoro:
- Arch. MAICHER BIAGINI (responsabile progettazione architettonica)
- Ing. ARDILIO MAGOTTI (coordinamento edile e attività specialistiche) (responsabile progetto impianti elettrici)
- Arch. ANTONIO ARMAROLI (progettazione architettonica)
- Ing. PAOLO GENTA (responsabile progetto impianti idrici e maccanici)
- Arch. ANIELLO TAFURO (coordinatore della sicurezza in fase di progettazione)
- Ing. ALBERTO CALZA (responsabile progetto strutture)

collaboratori:
Ing. LETIZIA GILARDI
Ing. LUIGI CAVALLO
Arch. LORENZO VILLA
Ing. SIMONE FRATI

> MANDANTE
Arch. ENRICO FONTANILI
via Pavese n°14 - 42017 Novellara (RE)
tel. +39 0522 661857

PROGETTAZIONE DEFINITIVA ED ESECUTIVA ARCHITETTONICA

> MANDANTE
ARCHIDOMUS
STUDIO TECNICO ASSOCIATO
via Lazzaretto Vecchio, 10 - 34123 Trieste
tel.040 315088 fax.040 3225283
email: info@studioarchidomus.it
c.f. e partita IVA: 00798790325

RILIEVO A SUPPORTO DELLA PROGETTAZIONE
Geom. ARMANDO GILARDI
Geom. DAVIDE MEZZINA

COORDINAMENTO DELLA SICUREZZA IN FASE DI ESECUZIONE
Arch. ROBERTO FLAMINIO

> fase

PROGETTO ESECUTIVO

REV.	DATA	DESCRIZIONE - MOTIVO DELLA REVISIONE	REDATTO	CONTROLLATO	APPROVATO
00	06/04/2012	EMISSIONE	FRT	CMR	CLZ

TITOLO ELABORATO

F1 PROGETTO:
SOLAIO PIANO TERRA
PARTICOLARE 1: ANCORAGGIO
TRAVE HEA 200 ALLA PARETE

AGGIORNAMENTO

NUMERO ELABORATO
E.ST.02.08.B

DATA 06/04/2012
PRATICA N° 2873
SCALA 1:50

PERCORSO FILE: M:\Pratiche\2929\D2D\F1-tranquilli\2929-00-E-ST - 02.08.B particolari-00.dwg

Il disegno e tutte le informazioni che vi sono contenute, sono di esclusiva proprietà di Università degli Studi di Trieste
e non possono essere copiate, riprodotte, consegnate a terzi od resi pubblici senza autorizzazione scritta da parte del progettista.