SEZIONE A-A
scala 1:50

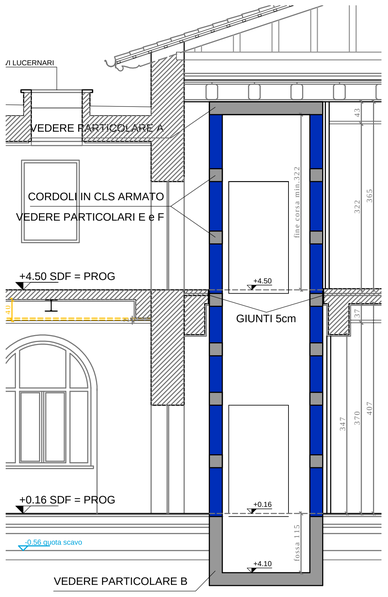

SEZIONE B-B
scala 1:50

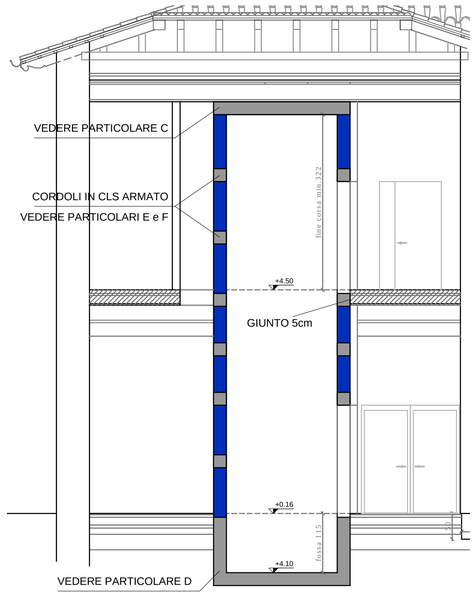

LEGENDA PARETI

- Strutture esistenti
- Nuove pareti in laterizio pieno a due teste. Muratura in mattoni pieni (percentuale di foratura <15%), con resistenza caratteristica a compressione ftk dell'elemento >=10 N/mmq. Classe di malta a prestazione garantita M10.
- Strutture di progetto in cls armato

PIANTA PIANO INTERRATO

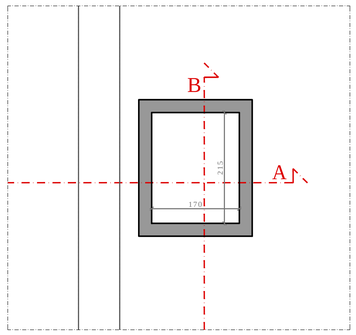

PIANTA PIANO TERRA

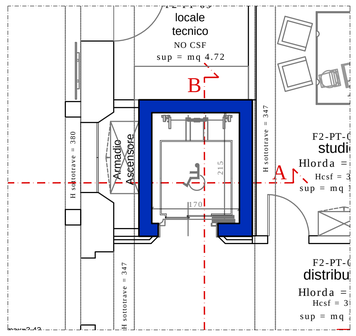

PIANTA PIANO PRIMO

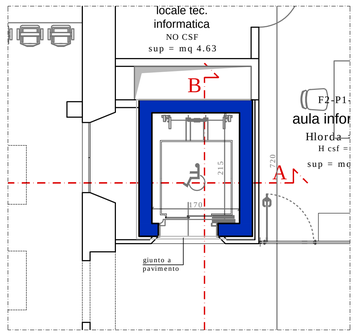

Particolare spilli di collegamento

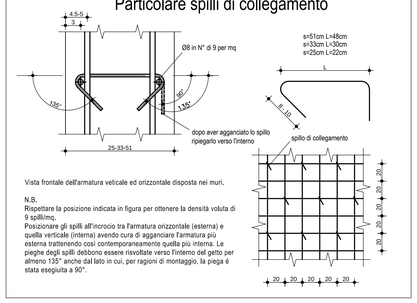

PRESCRIZIONI COSTRUTTIVE

- Per la composizione, i processi di maturazione e la messa in opera del calcestruzzo fare riferimento alla norma UNI ENV 13670-1:2001 ed alle Linee Guida del Servizio Tecnico Centrale del Consiglio Superiore dei Lavori Pubblici per la messa in opera del calcestruzzo strutturale e per la valutazione delle caratteristiche meccaniche del calcestruzzo.
- Tutte le strutture di nuova realizzazione dovranno essere R60.
- Sono quotate le sagome esterne delle barre di armatura.
- Tutte le quote dovranno essere verificate in cantiere prima della messa in opera delle strutture.

SPECIFICA MATERIALI

CALCESTRUZZO PER STRUTTURE IN OPERA

Tipo di struttura	Classe di resistenza UNI EN 206-1	Classe esposizione UNI EN 206-1	Classe di consistenza UNI EN 206-1	Dmax aggregato [mm]
Fondazioni	C28/35	XC3	S4	16
Elevazione	C28/35	XC3	S4	16
Acciaio per cemento armato per barre ad aderenza migliorata: B450C				

MURATURA

Tipo di struttura	Caratteristiche dei mattoni	Resistenza a compressione fbk	Tipo di malta
Pareti vano ascensore	Mattoni pieni (percentuale di foratura <15%)	>= 10 N/mmq	classe di malta a prestazione garantita M10

L'impresa dovrà realizzare il piano delle demolizioni prima dell'inizio delle lavorazioni e degli scavi, contenente tutte le indispensabili puntellazioni a firma di un tecnico abilitato e da sottoporre alla D.L. per approvazione.

particolare A:
Armatura soletta di chiusura

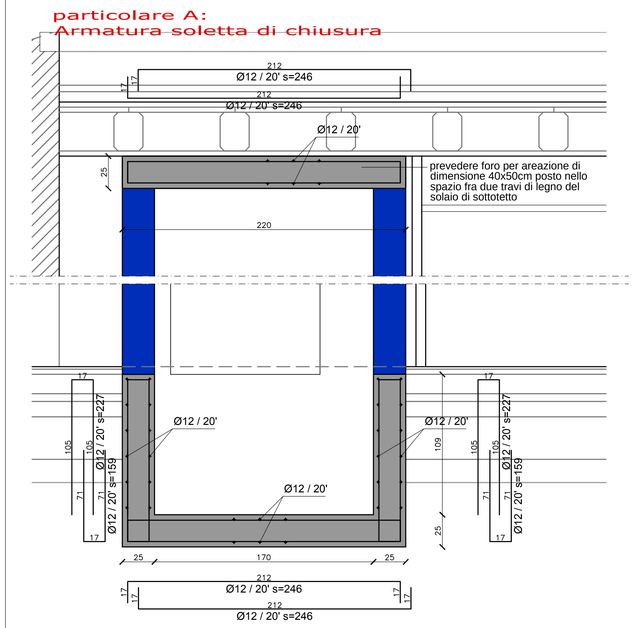

particolare B:
Armatura fondo fossa

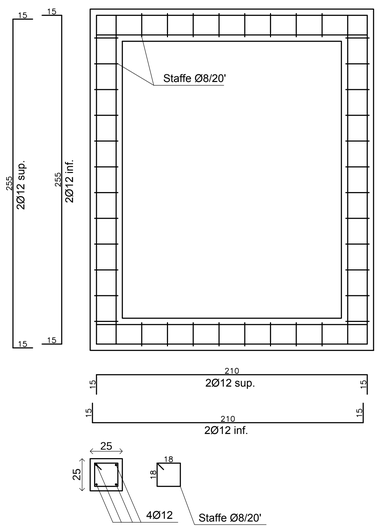

particolare E: Armatura cordolo vano ascensore

particolare C:
Armatura soletta di chiusura

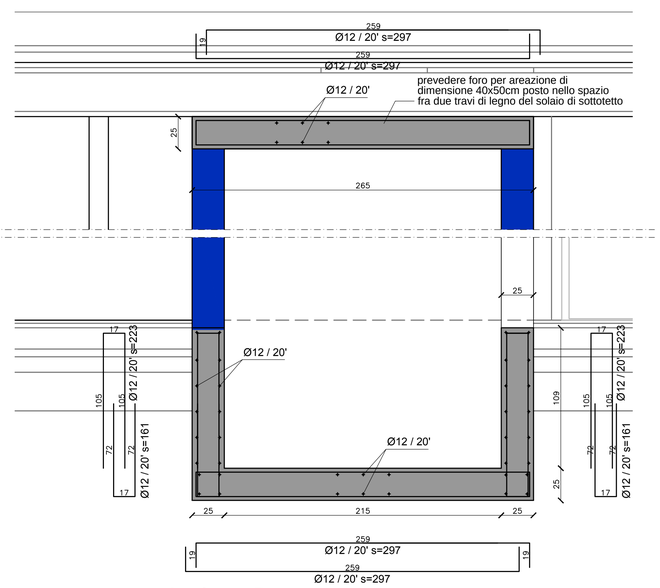

particolare D:
Armatura fondo fossa

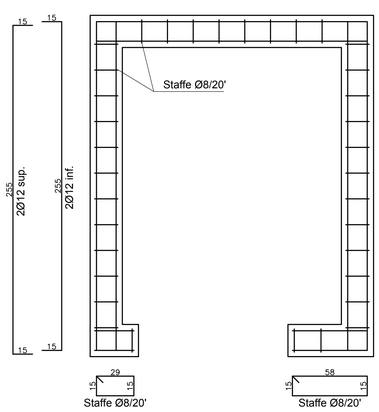

particolare F: Armatura cordolo vano ascensore

UNIVERSITÀ DEGLI STUDI DI TRIESTE
piazzale Europa n. 1 - 34127 Trieste - Italia

> progetto

LAVORI DI RISTRUTTURAZIONE E RIQUALIFICAZIONE FUNZIONALE DEGLI EDIFICI "F1" ED "F2" PRESSO IL COMPRENSORIO EX OPP DI S. GIOVANNI IN TRIESTE, AD USO DELLA FACOLTA' E DEL DIPARTIMENTO DI PSICOLOGIA

> Responsabile Unico del Procedimento
Arch. ILIO CAMPANI
Sez. Edilizia e Affari Tecnici
tel. +39-040.558.7799; fax +39-040.558.3467; e-mail: ilio.campani@amm.units.it;

> Componenti ATI:
> CAPOGRUPPO
CAIREPRO cooperativa architetti e ingegneri progettazione
via Gandhi, 1/c - 42122 Reggio Emilia (RE)
tel. +39 0522 513111 fax +39 0522 513100
e-mail segreteria@cairepro.it / p.iva 01704960358
PROGETTAZIONE DEFINITIVA ED ESECUTIVA COORDINATA
Gruppo di lavoro:
- Arch. MAICHER BIAGINI (responsabile progettazione architettonica)
- Ing. ARDILIO MAGOTTI (coordinamento edile e attività specialistiche) (responsabile progetto impianti elettrici)
- Arch. ANTONIO ARMAROLI (progettazione architettonica)
- Ing. PAOLO GENTA (responsabile progetto impianti idrici e meccanici)
- Arch. ANIELLO TAFURO (coordinatore della sicurezza in fase di progettazione)
- Ing. ALBERTO CALZA (responsabile progetto strutture)

collaboratori:
Ing. LETIZIA GILARDI
Ing. LUIGI CAVALLO
Arch. LORENZO VILLA
Ing. SIMONE FRATI

> MANDANTE
Arch. ENRICO FONTANILI
via Pavese n°14 - 42017 Novellara (RE)
tel. +39 0522 661857
PROGETTAZIONE DEFINITIVA ED ESECUTIVA ARCHITETTONICA

> MANDANTE
ARCHIDOMUS
STUDIO TECNICO ASSOCIATO
via Lazzaretto Vecchio, 10 - 34123 Trieste
tel.040 313688 fax 040 3225282
email info@studioarchidomus.it
c.f. e partita IVA: 00796790325
RILIEVO A SUPPORTO DELLA PROGETTAZIONE
Geom. ARMANDO GILARDI
Geom. DAVIDE MEZZINA
COORDINAMENTO DELLA SICUREZZA IN FASE DI ESECUZIONE
Arch. ROBERTO FLAMINIO

> fase

PROGETTO ESECUTIVO

REV.	DATA	DESCRIZIONE - MOTIVO DELLA REVISIONE	REDATTO	CONTROLLATO	APPROVATO
00	06/04/2012	EMISSIONE			

TITOLO ELABORATO

F2 PROGETO:
NUOVO ASCENSORE

AGGIORNAMENTO

NUMERO ELABORATO
E.ST.03.16

DATA 06/04/2012
PRATICA N° 2873
SCALA 1:50

PERCORSO FILE: M:\Pratiche\2929\D3D\F2-cucina\2929-00-E-ST - 03.16 Ascensore Fabbricato F2-00.dwg

Il disegno e tutte le informazioni che vi sono contenute, sono di esclusiva proprietà di Università degli Studi di Trieste
e non possono essere copiati, riprodotti, consegnati a terzi sia nel pubblico senza autorizzazione scritta da parte dei proprietario.