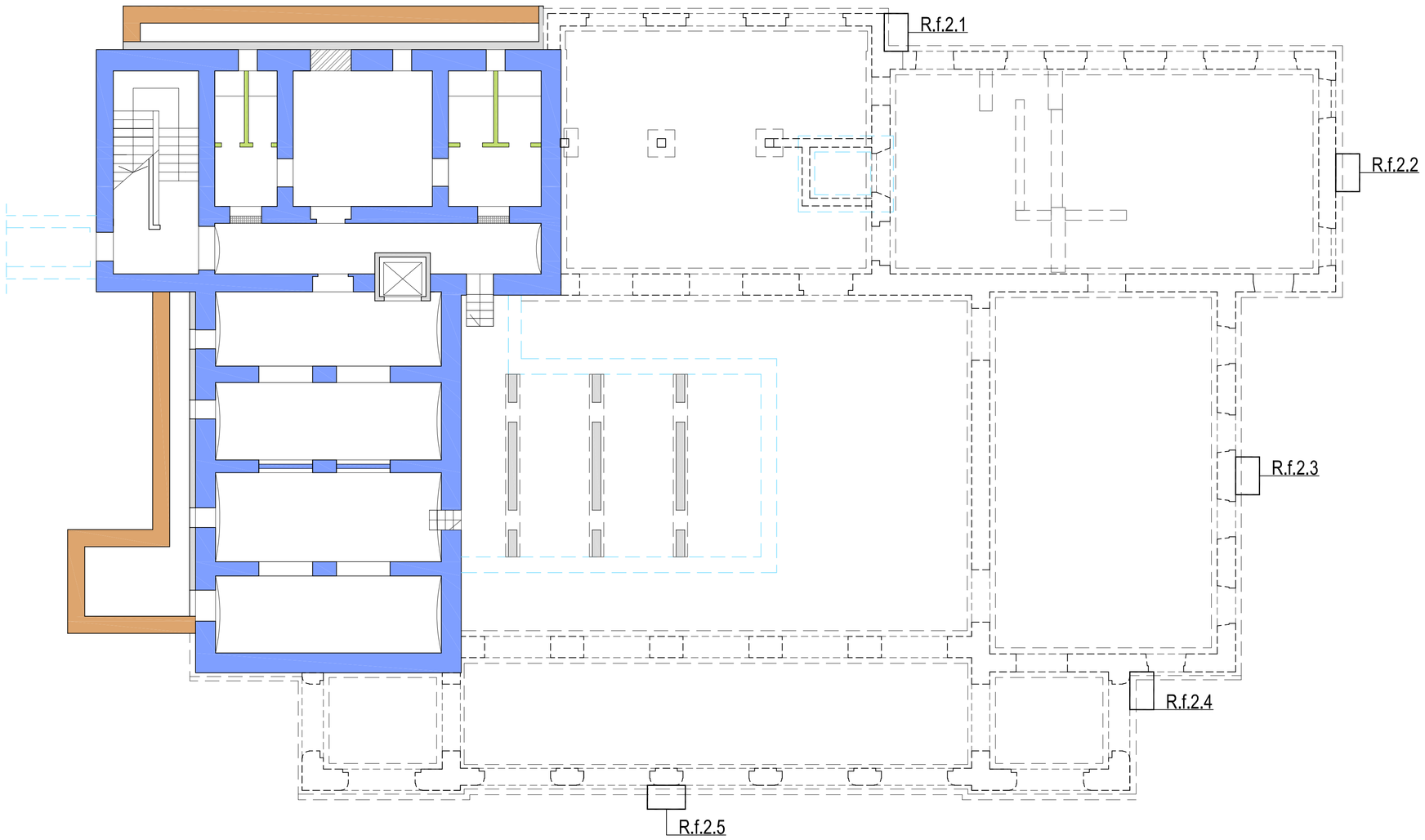

PIANTA PIANO SEMINTERRATO
scala 1:100

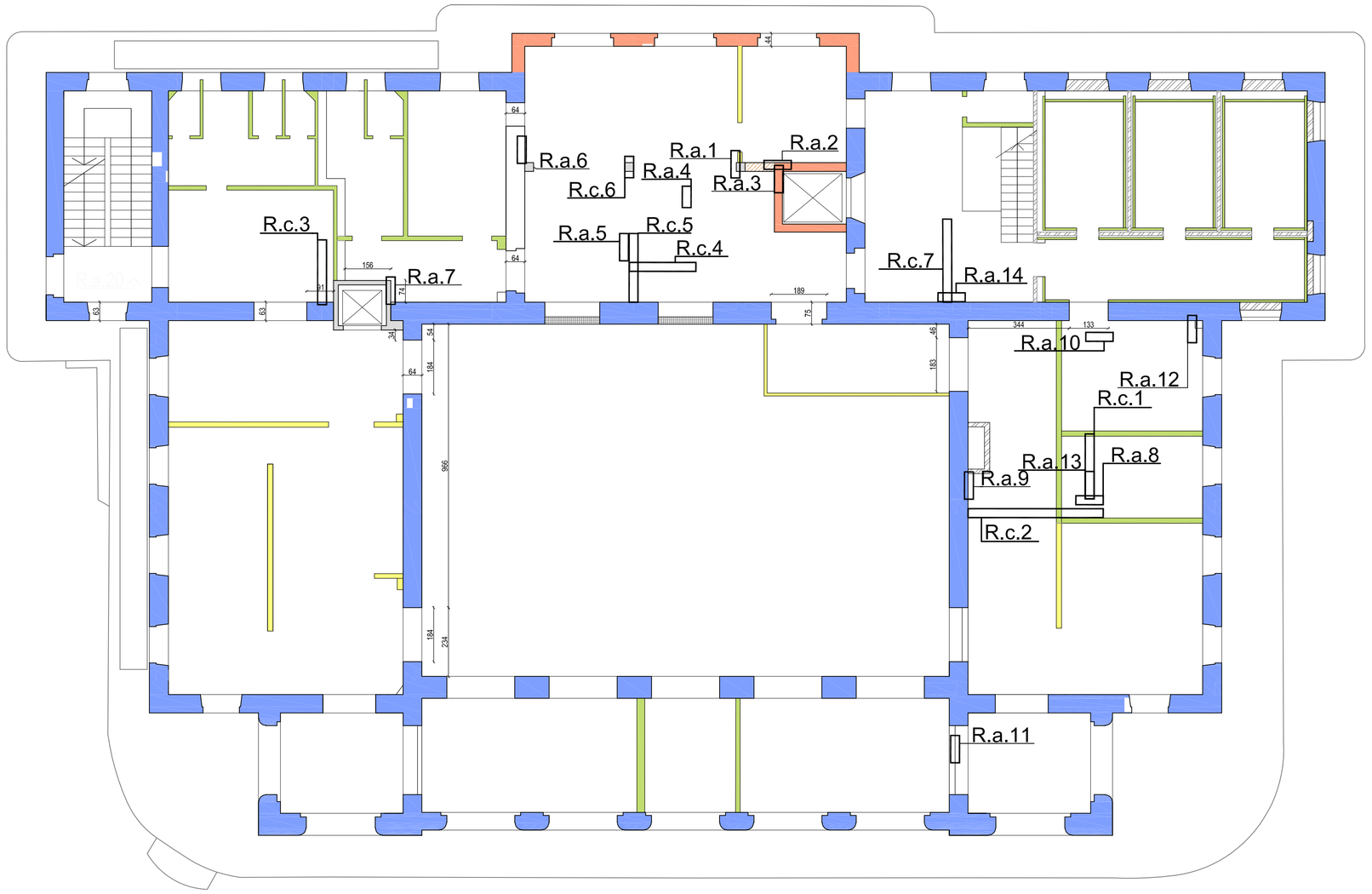

PIANTA PIANO TERRA
scala 1:100

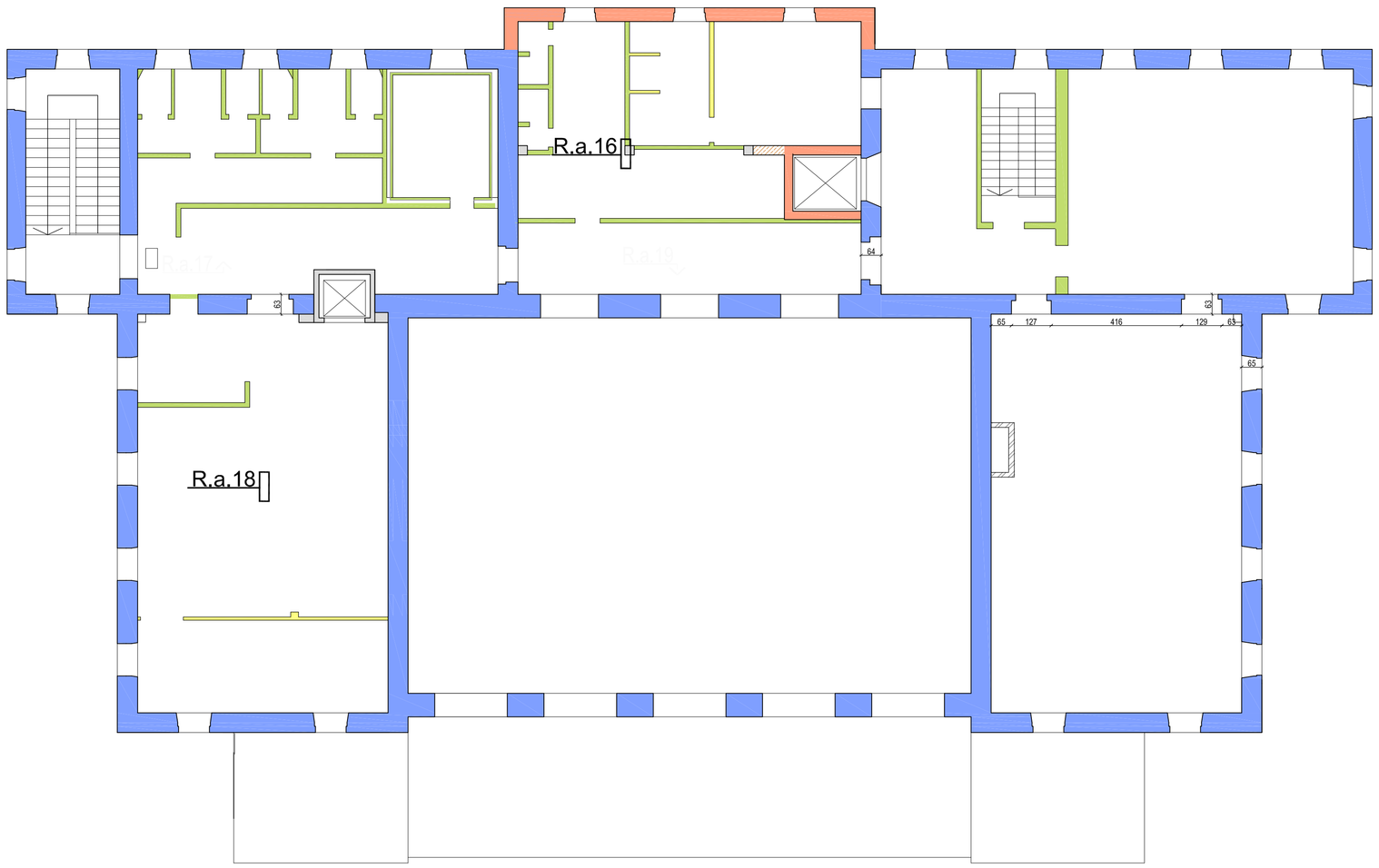

PIANTA PIANO PRIMO
scala 1:100

LEGENDA SIMBOLI USATI

- Pareti portanti in pietra
- Pareti divisorie in laterizio pieno una testa (intervento 1966)
- Pareti portanti in laterizio pieno due o più teste (intervento 1966)
- Pareti divisorie in laterizio forato una testa (intervento 1966)
- Pareti divisorie in laterizio forato due teste (intervento 1966)
- Pareti in calcestruzzo (intervento 1966)
- Muratura di sostegno delle terre con calcestruzzo e pietrame armato (intervento 1966)
- Pareti divisorie realizzate dopo il 1966
- Pareti divisorie in doppio UNI

UNIVERSITÀ DEGLI STUDI DI TRIESTE
piazzale Europa n. 1 - 34127 Trieste - Italia

> progetto

LAVORI DI RISTRUTTURAZIONE E RIQUALIFICAZIONE FUNZIONALE DEGLI EDIFICI "F1" ED "F2" PRESSO IL COMPRENSORIO EX OPP DI S. GIOVANNI IN TRIESTE, AD USO DELLA FACOLTA' E DEL DIPARTIMENTO DI PSICOLOGIA

> Responsabile Unico del Procedimento

Arch. ILIO CAMPANI
Sez. Edilizia e Affari Tecnici
tel. +39+040.558.7709; fax +39+040.558.3467; e-mail: ilio.campani@amm.units.it;

> Componenti ATI:
> CAPOGRUPPO

CAIREPRO cooperativa edili e ingegneri progettazione
via Cavour, n° 2/4 - 42015 Correggio (RE)
tel. +39052931969/8 - fax +39052931927
e-mail:segreteria@cairepro.it; p.iva:01704960356

PROGETTAZIONE DEFINITIVA ED ESECUTIVA COORDINATA

Gruppo di lavoro:
- Arch. MAICHER BIAGINI (responsabile progettazione architettonica)
- Ing. ARDILIO MAGOTTI (coordinamento edile e attività specialistiche) (responsabile progetto impianti elettrici)
- Arch. ANTONIO ARMAROLI (progettazione architettonica)
- Ing. PAOLO GENTA (responsabile progetto impianti idrici e meccanici)
- Arch. ANIELLO TAFURO (coordinatore della sicurezza in fase di progettazione)
- Ing. ALBERTO CALZA (responsabile progetto strutture)

collaboratori:
Ing. LETIZIA GILARDI
Ing. LUIGI CAVALLO
Arch. LORENZO VILLA
Ing. SIMONE FRATI

> MANDANTE

Arch. ENRICO FONTANILI
via Pavese n°14 - 42017 Novellara (RE)
tel. +39 0522 661857

PROGETTAZIONE DEFINITIVA ED ESECUTIVA ARCHITETTONICA

> MANDANTE

ARCHIDOMUS
STUDIO TECNICO ASSOCIATO
via Lazzaretto Vecchio, 10 - 34123 Trieste
tel./fax 0039 040 3720111 - 0039 040 3720112
e-mail: info@studiotecnicoassociato.it
c.f. e partita IVA: 00798790325

RILIEVO A SUPPORTO DELLA PROGETTAZIONE
Geom. ARMANDO GILARDI
Geom. DAVIDE MEZZINA

COORDINAMENTO DELLA SICUREZZA IN FASE DI ESECUZIONE
Arch. ROBERTO FLAMINIO

> fase

PROGETTO ESECUTIVO

REV.	DATA	DESCRIZIONE - MOTIVO DELLA REVISIONE	REDATTO	CONTROLLATO	APPROVATO
00	22/12/2011	EMISSIONE			ctz

TITOLO ELABORATO

F2 STATO DI FATTO:
RILIEVO MURI

AGGIORNAMENTO

NUMERO ELABORATO
E.ST.03.2

DATA 22/12/2011
PRATICA N° 2929
SCALA 1:100

PERCORSO FILE: M:\Pratiche\2929\D20\F2-cucina\2929-Piante-F2-00.dwg

Il disegno e tutte le informazioni che vi sono contenute, sono di esclusiva proprietà dell'Università degli Studi di Trieste
e non possono essere copiati, riprodotti, consegnati a terzi nè resi pubblici senza autorizzazione scritta da parte del proprietario.