PIANTA SOLAI SOTTOTETTO - MURI PIANO PRIMO
Scala 1:100

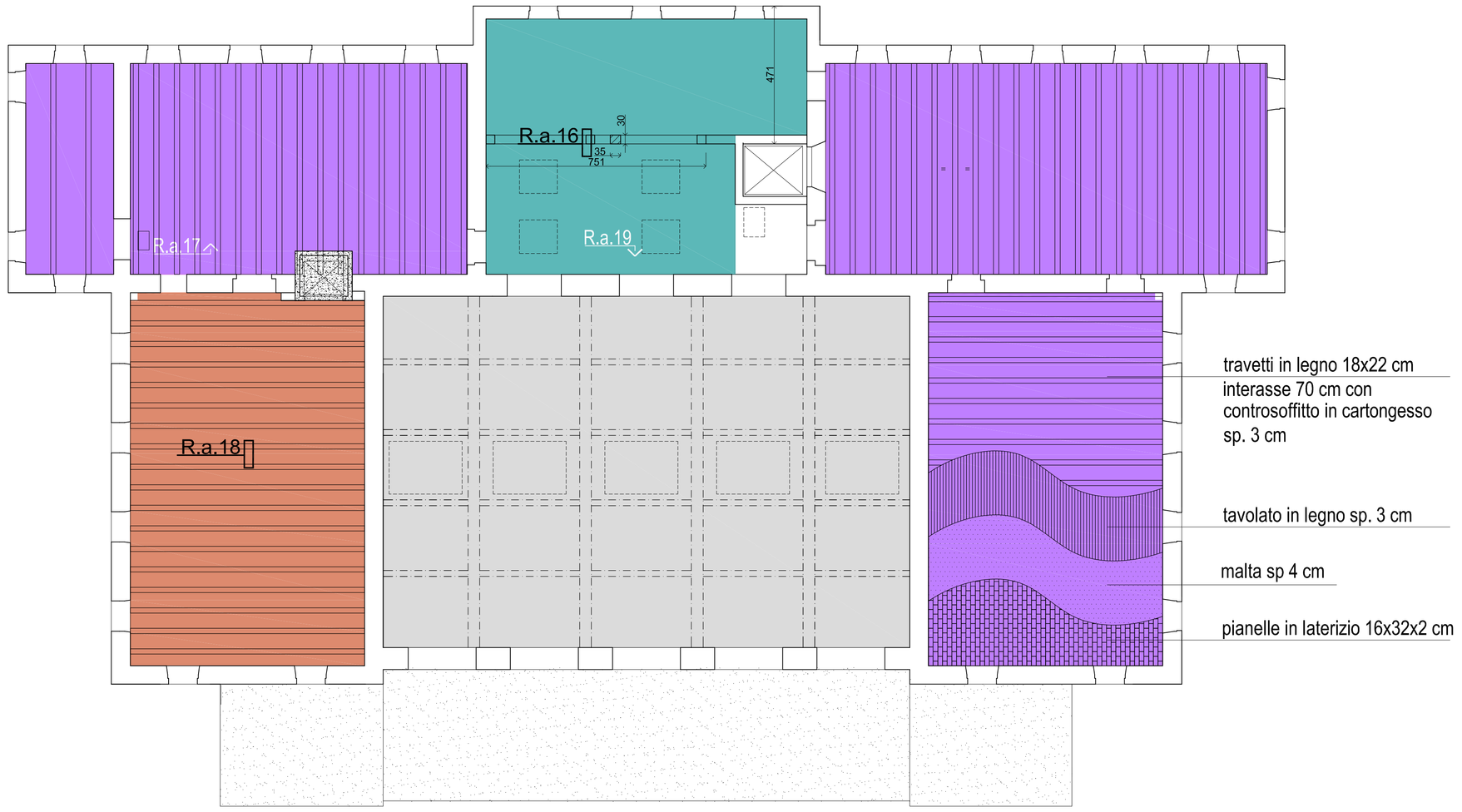

SEZ. B-B': CAPRIATA IN LEGNO Scala 1:20

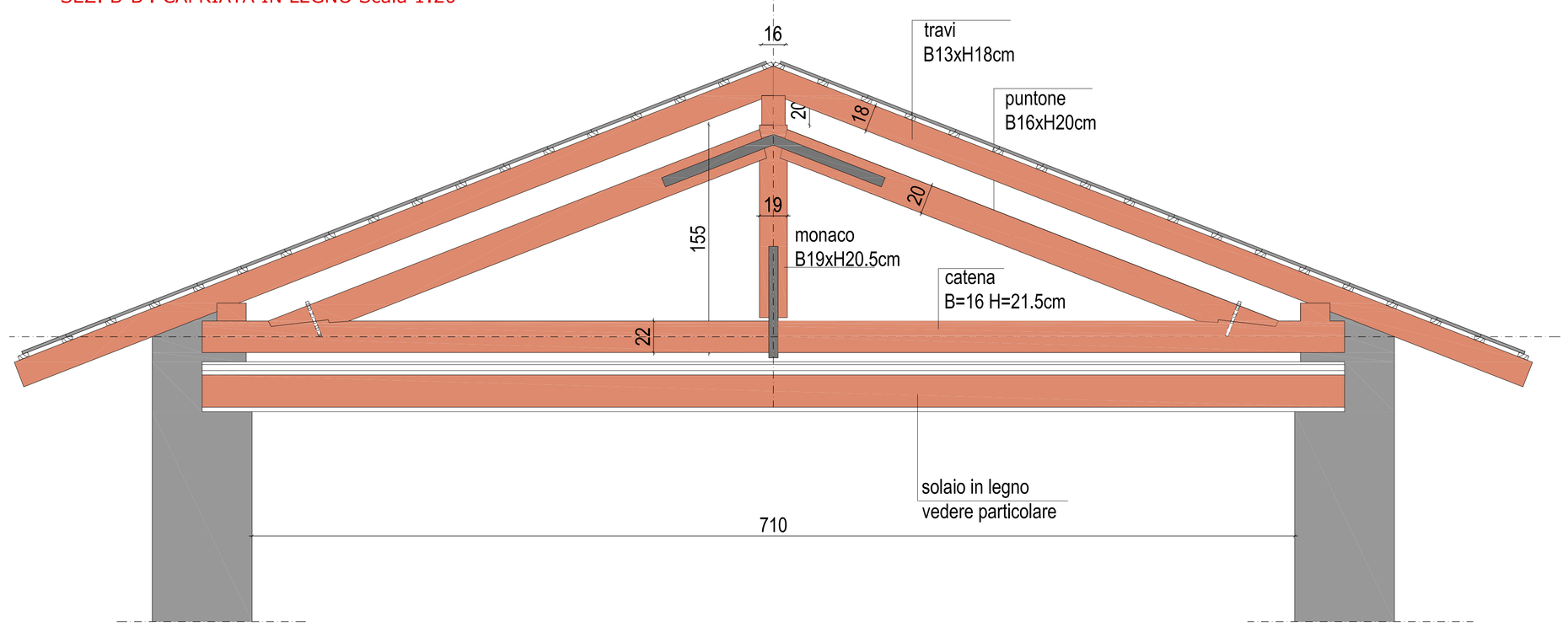

PARTICOLARE SOLAIO IN LEGNO DI SOTTOTETTO
Scala 1:50

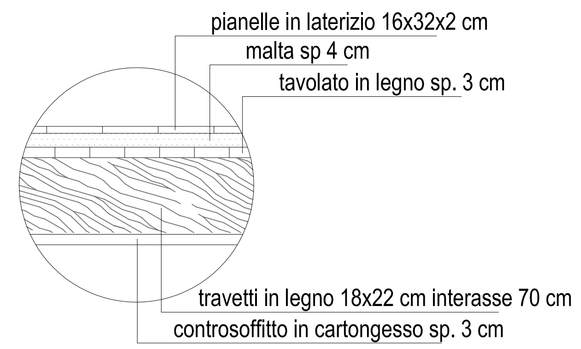

LEGENDA SIMBOLI USATI

- Solaio a volte in mattoni pieni
- Solaio latero cementizio con cappa calcolato per un sovracc. di 300 kg/mq spess.circa 12.5+6.5cm
- Solaio latero cementizio con cappa calcolato per un sovracc. di 300 kg/mq spess. circa 19.5+2.5cm
- Solaio latero cementizio con cappa calcolato per un sovracc. di 300 kg/mq spess. circa 12.5+3 cm
- Solaio latero cementizio con cappa calcolato per un sovracc. di 300 kg/mq spess. circa 17+2.5 cm
- Solaio latero cementizio con cappa calcolato per un sovracc. di 500 kg/mq spess. circa 12.5+6.5 cm
- Solaio latero cementizio con cappa calcolato per un sovracc. di 500 kg/mq spess. circa 19.5+2.5 cm
- Solaio latero cementizio con cappa calcolato per un sovracc. di 150 kg/mq spess. circa 13+3 cm
- Solaio ligneo con travi 18x22 e tavolato, parti di arellato, in cattivo stato di conservazione
- Solaio ligneo con travi 18x22 e tavolato, e parti di arellato, in buono stato di conservazione
- Solaio latero cementizio con cappa calcolato per un sovracc. di 300Kg/mq con muretti per pendenza. Spess. circa 15.5cm
- Solaio in cemento armato con travi e soletta collaborante originale 1906
- Soletta in cemento armato
- Travi in spessore di solaio
- Travi ricalate
- Travi emergenti

PIANTA SOLAI COPERTURA - MURI SOTTOTETTO Scala 1:100

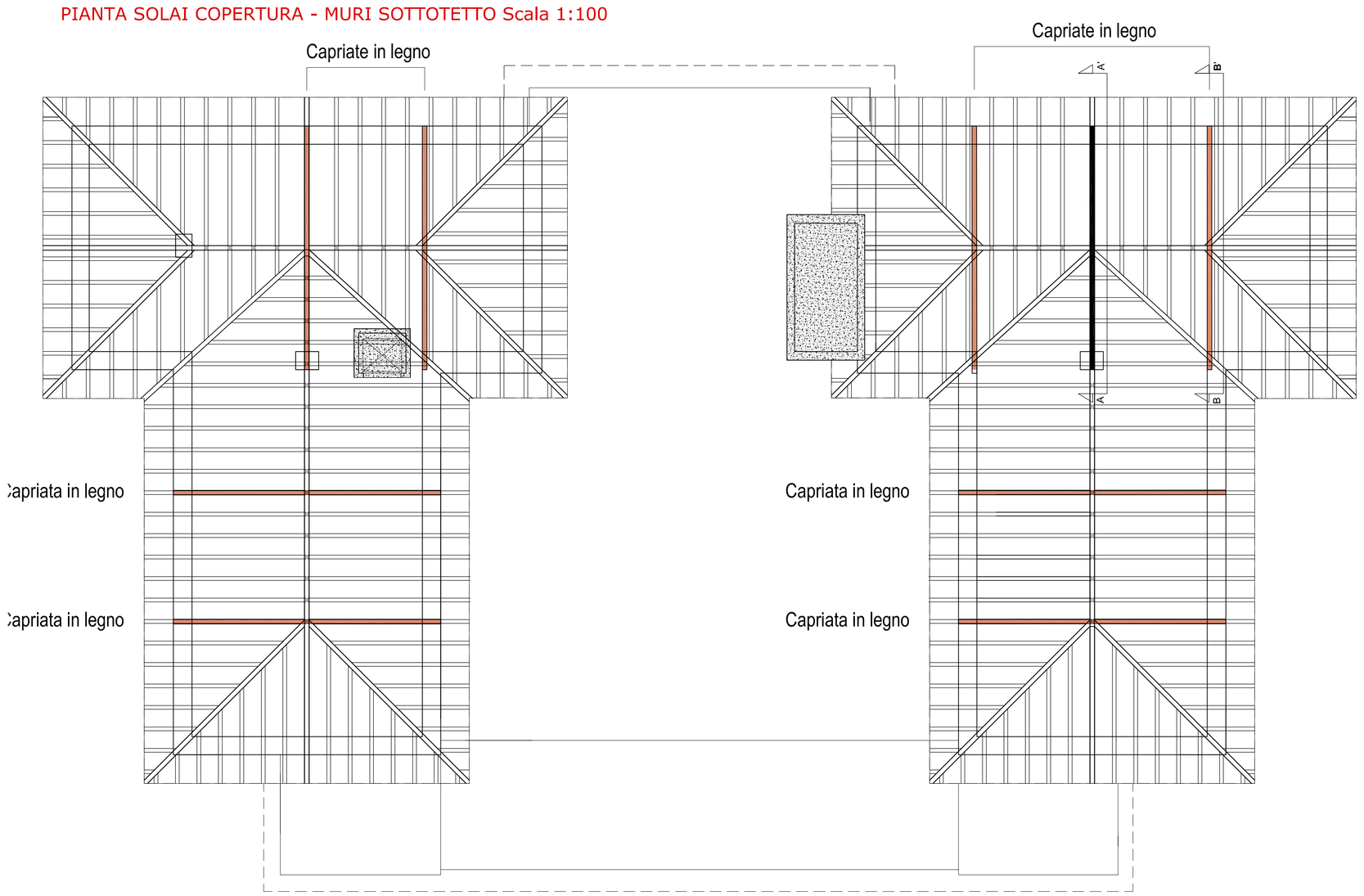

SEZIONE A-A': CAPRIATA IN ACCIAIO
Scala 1:20

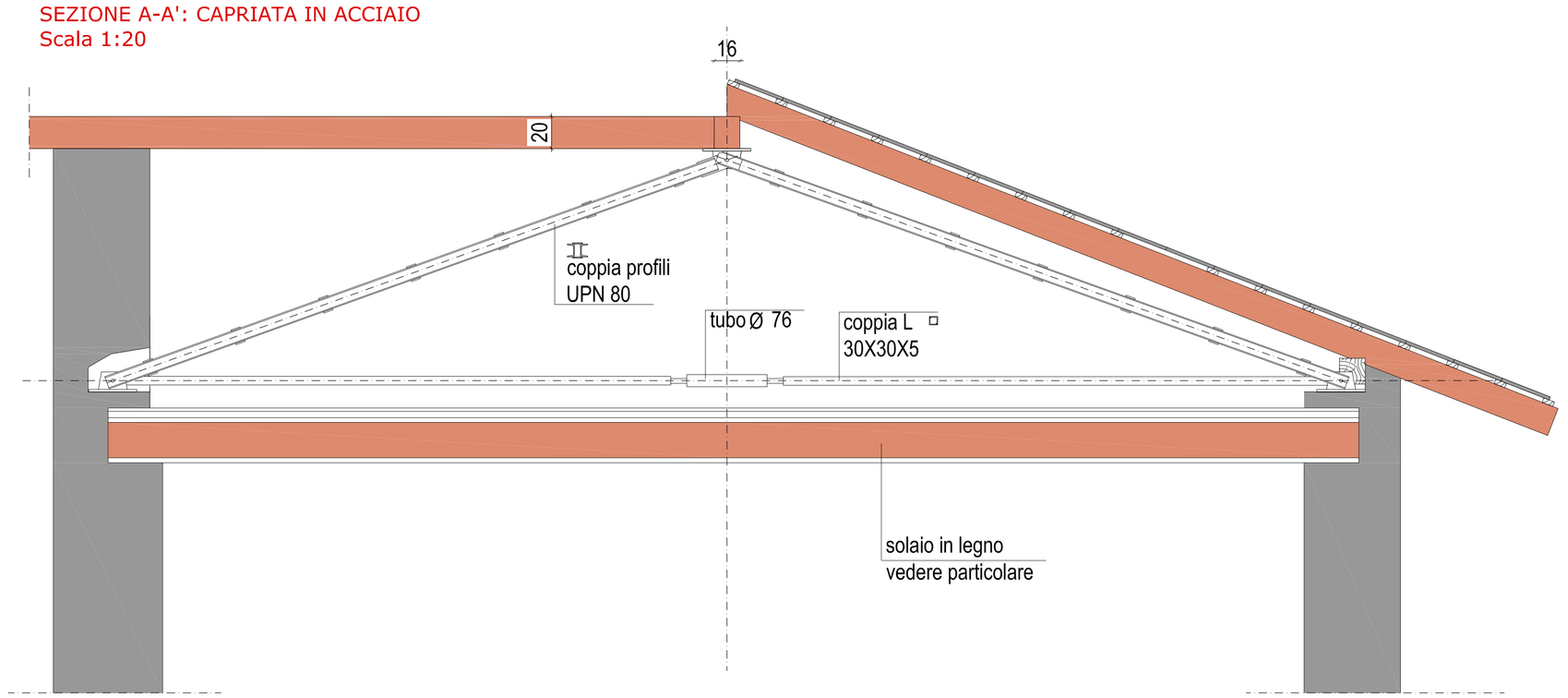

UNIVERSITÀ DEGLI STUDI DI TRIESTE
piazzale Europa n. 1 - 34127 Trieste - Italia

> progetto

LAVORI DI RISTRUTTURAZIONE E RIQUALIFICAZIONE FUNZIONALE DEGLI EDIFICI "F1" ED "F2" PRESSO IL COMPRENSORIO EX OPP DI S. GIOVANNI IN TRIESTE, AD USO DELLA FACOLTA' E DEL DIPARTIMENTO DI PSICOLOGIA

> Responsabile Unico del Procedimento
Arch. ILIO CAMPANI
Sez. Edilizia e Affari Tecnici
tel. +39-040.558.7199; fax. +39-040.558.3467; e-mail: dsc.campani@amm.units.it;

> Componenti ATI:
> CAPOGRUPPO
CAIREPRO cooperativa artisti e tecnici progettazione
via Cadore, 23 - 34170 Gorizia
tel. +39-0481.532.887 - fax. +39-0481.532.887
ecv@cairepro.org;ordine:ing.n.o.sez.GO:MB0006
PROGETTAZIONE DEFINITIVA ED ESECUTIVA COORDINATA
Gruppo di lavoro:
- Arch. MAICHER BIAGINI (responsabile progettazione architettonica)
- Ing. ARDILIO MAGOTTI (coordinamento edile e attività specialistiche) (responsabile progetto impianti elettrici)
- Arch. ANTONIO ARMAROLI (progettazione architettonica)
- Ing. PAOLO GENTA (responsabile progetto impianti idrici e meccanici)
- Arch. ANELLO TAFURO (coordinatore della sicurezza in fase di progettazione)
- Ing. ALBERTO CALZA (responsabile progetto strutture)
collaboratori:
Ing. LETIZIA GILARDI
Ing. LUIGI CAVALLO
Arch. LORENZO VILLA
Ing. SIMONE FRATI

> MANDANTE
Arch. ENRICO FONTANILI
via Pavese d'Ell - 42017 Novellara (RE)
tel. +39 0522 661857
PROGETTAZIONE DEFINITIVA ED ESECUTIVA ARCHITETTONICA

> MANDANTE
ARCHIDOMUS
STUDIO TECNICO ASSOCIATO
via Locatelle Vecchia, 50 - 34123 Trieste
tel/ax 0 40 - 3 19 88 fax 040 - 32 52 40
info@archidomus.net - www.archidomus.net
c.f. e partita Iva: 00196790328
RILIEVO A SUPPORTO DELLA PROGETTAZIONE
Geom. ARMANDO GILARDI
Geom. DAVIDE MEZZINA
COORDINAMENTO DELLA SICUREZZA IN FASE DI ESECUZIONE
Arch. ROBERTO FLAMINIO

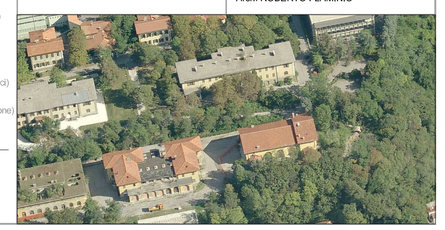

> fase

PROGETTO ESECUTIVO

REV	DATA	DESCRIZIONE - MOTIVO DELLA REVISIONE	REDATTO	CONTROLLATO	APPROVATO
00	22/12/2011	EMISSIONE			ilib

TITOLO ELABORATO

F2 STATO DI FATTO:
RILIEVO SOLAI COPERTURA

AGGIORNAMENTO

NUMERO ELABORATO E.ST.03.5

DATA	PRATICA N°
22/12/2011	2929

SCALA 1:100/1:20

PERCORSO FILE: H:\Pratiche\2929\D20\F2-cucina\2929-Piante-F2-00.dwg

Il disegno e tutte le informazioni che vi sono contenute, sono di esclusiva proprietà dell'Università degli Studi di Trieste
e non possono essere usate, riprodotte, consegnate a terzi (anche parzialmente) senza autorizzazione scritta da parte dell'proprietario.