PIANTA PIANO TERRA

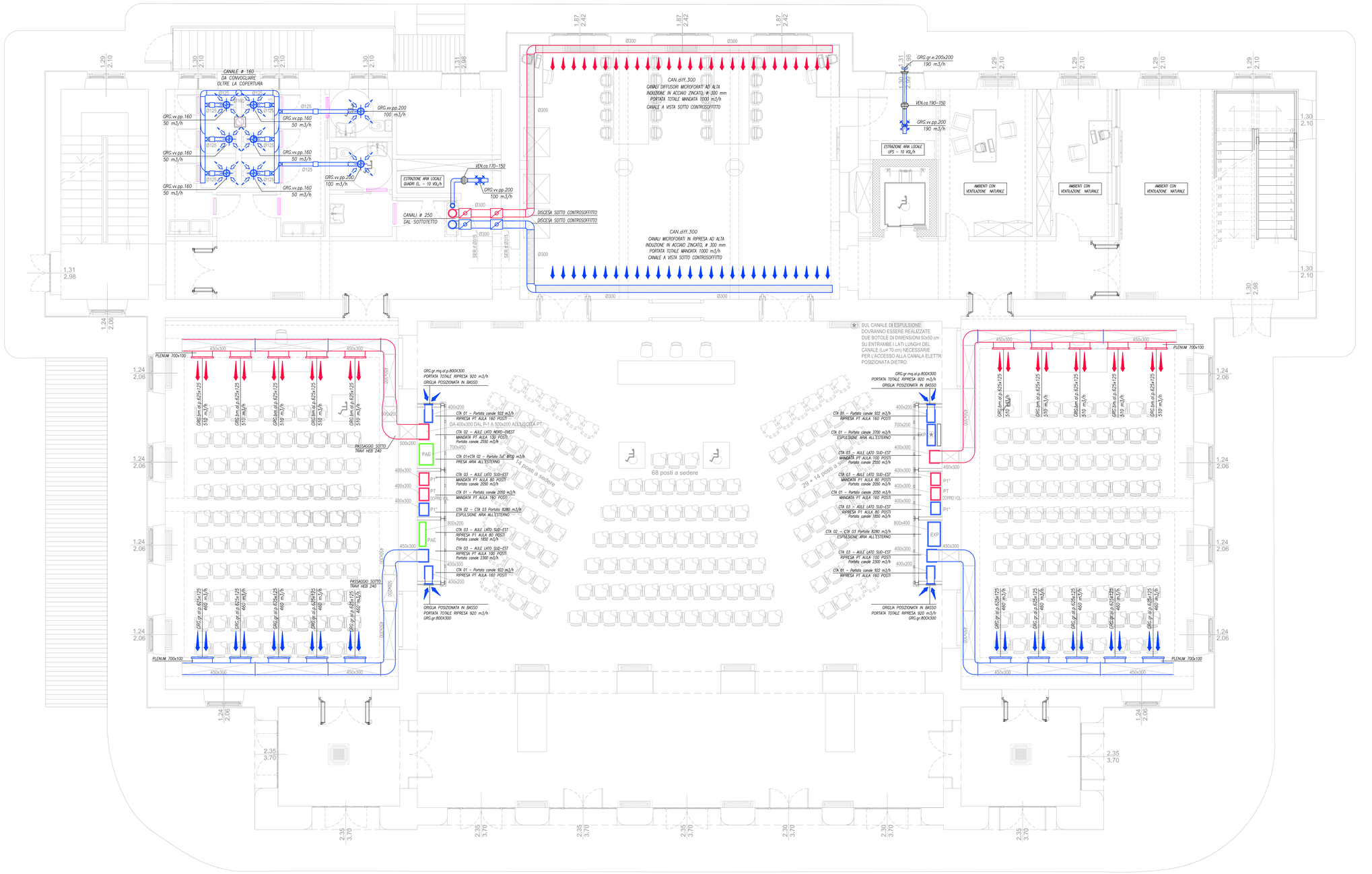

	RIF. IM-ST	Legenda
	CAN.lz	Canale di mandata rettangolare in lamiera zincata coibentato con materiale elastomero espanso a celle chiuse con finitura esterna in alluminio goffrato
	CAN.lz	Canale di ripreso rettangolare in lamiera zincata non coibentato
	CAN.lz	Canale di presa aria esterna rettangolare in lamiera zincata non coibentato
	CAN.lz	Canale di espulsione rettangolare in lamiera zincata non coibentato
	GRG.bm.di.p.xxx	Bocchetta di mandata a doppia fila di alette regolabili dim. 600x200 completa di plenum e serranda
	GRG.gr.di.p.xxx	Griglia di ripresa a doppia fila di alette regolabili dim. 600x200 completa di plenum e serranda
	GRG.vv.pp.xxx	Valvola di estrazione da controsoffitto diametro 160/200 completa di raccordo al canale principale
	DIF.ug.250	Diffusore di mandata aria ad ugello per lunghe gittate. Diametro ø 250 mm completa di plenum e serranda
	GRG.gr.mg.al.p.xxx	Griglia di ripresa a maglia quadrata1 13x13 mm in alluminio verniciato completa di plenum e serranda
	GRG.gt.xxx	Griglia di transito o fessura sotto porta
	CAN.diff.250	Canale diffusore di mandata ad alta induzione tipo mix-ind o similare, in acciaio zincato microforato ø 250
	CAN.diff.250	Canale diffusore di ripresa ad alta induzione tipo mix-ind o similare, in acciaio zincato microforato ø 250
	GRG.gr.fl.xxx	Griglia di ripresa aria del tipo con frontalino forato, dim. 400x400 completa di plenum, regolatore di portata
	DIFT.m.fl.xxx	Diffusore di mandata a getto elicoidale o del tipo microforato, dim. 400x400 completo di plenum, regolatore di portata

CONDIZIONI GENERALI

I CANALI SARANNO REALIZZATI IN LAMIERA DI ACCIAIO ZINCATO DI CLASSE DI TENUTA B.
ALL'INTERNO DELLE CANALIZZAZIONI SARANNO MONTATI I CONVOGLIATORI DI FLUSSO SECONDO UNI 10381-1 IN CORRISPONDENZA DELLE CURVE E DEI CAMBI DI SEZIONE COME INDICATO DALLA NORMATIVA.

ALL'INTERNO DELLE CANALIZZAZIONI SARANNO INOLTRE REALIZZATE LE BOTOLE DI ISPEZIONE PER LA PULIZIA E LA CORRETTA MANUTENZIONE DELLE RETI AERALICHE.

I canali saranno coibentati con materiale elastomero espanso a celle chiuse, classe 1, di spessore secondo D.P.R. 412/93, tipo Armaflex o equivalente, rivestito con tessuto adesivizzato in fibra di vetro incombustibile, di colore nero o metallo lucido.

Coibentazioni e Finiture esterne

Canali all'esterno, nel sottotetto e locali tecnici interrato	Isolamento 100% DPR 412 e finitura esterna in lamierino di alluminio
Canali in ambiente riscaldato nel controsoffitto	Isolamento 30% DPR 412 e finitura esterna con tessuto adesivizzato in fibra di vetro.

NOTE:

L'impresa prima di eseguire l'installazione degli impianti dovrà produrre i disegni costruttivi con evidenziato lo studio dei passaggi delle tubazioni e canalizzazioni attraverso tutte le forometrie (muri, solai ecc.).
L'impresa dovrà inoltre studiare e verificare il sistema di staffaggio nei locali CTA al piano interrato con il soffitto a volta.
I disegni costruttivi saranno consegnati alla D.L. per approvazione.

K-PLAN

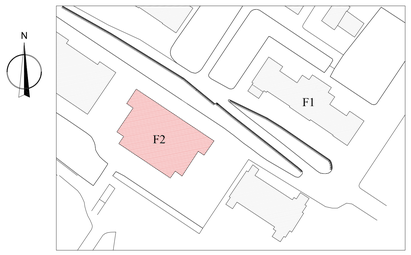

SPESSORE LAMIERE - SPAZIATURA STAFFAGGI

LATO MAGGIORE DEL CANALE mm	SPESSORE LAMIERE mm	CONDOTTE	INTERASSE STAFFAGGI m
sino a 1200	8/10	con sezione di area sino a 0.5 mq	≤ 2.40
da 1201 a 1800	10/10		
da 1801 a 2450	12/10	con sezione di area oltre 0.5 mq	≤ 2.00
oltre 2451	15/10		
ø sino a 550	8/10		
ø oltre 550	10/10		

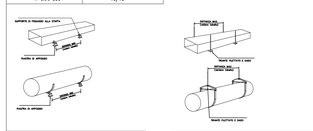

PARTICOLARI STAFFAGGIO CANALI AL PAVIMENTO

PARTICOLARI STAFFAGGIO CANALI A SOFFITTO

PARTICOLARE STAFFAGGI CANALI

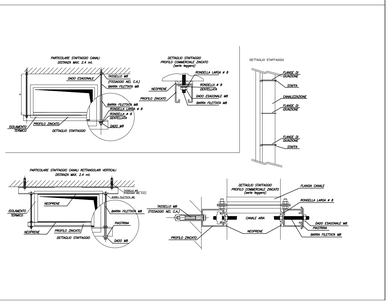

Particolare GRIGLIA DI ESPULSIONE LOCALE UPS

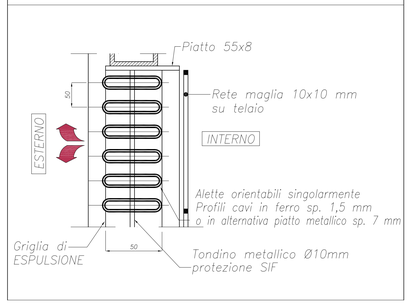

UNIVERSITÀ DEGLI STUDI DI TRIESTE
piazzale Europa n. 1 - 34127 Trieste - Italia

> progetto

LAVORI DI RISTRUTTURAZIONE E RIQUALIFICAZIONE FUNZIONALE DEGLI EDIFICI "F1" ED "F2" PRESSO IL COMPRENSORIO EX OPP DI S. GIOVANNI IN TRIESTE, AD USO DELLA FACOLTA' E DEL DIPARTIMENTO DI PSICOLOGIA

> Responsabile Unico del Procedimento
Arch. ILIO CAMPANI
Sez. Edilizia e Affari Tecnici
tel. +39/040.558.7709; fax +39/040.558.7687; e-mail: ilio.campani@amm.units.it;

> Componenti ATI:
> CAPOGRUPPO
CAIREPRO cooperativa edili e ingegneri progettazione
via Guardi 14/ - 34138 Maggio Grotta (RE)
tel. +39/040/3728600 - fax. 1947916024SM
e-mail: cairepro@pec.cairepro.it

PROGETTAZIONE DEFINITIVA ED ESECUTIVA COORDINATA

Gruppo di lavoro:
- Arch. MASCHER BIAGINI (responsabile progettazione architettonica)
- Ing. ARDILIO MAGOTTI (coordinamento edile e attività specialistiche) (responsabile progetto impianti elettrici)
- Arch. ANTONIO ARMAROLI (progettazione architettonica)
- Ing. PAOLO GENTA (responsabile progetto impianti idrici e meccanici)
- Arch. ANIELLO TAFURO (coordinatore sulla sicurezza in fase di progettazione)
- Ing. ALBERTO CALZA (responsabile progetto strutture)

collaboratori:
Ing. LETIZIA GILARDI
Ing. LUIGI CAVALLO
Arch. LORENZO VILLA
Ing. SIMONE FRATI

> MANDANTE
Arch. ENRICO FONTANILI
via Parosa n°14 - 42017 Novellara (RE)
tel. +39 0522 661857

PROGETTAZIONE DEFINITIVA ED ESECUTIVA ARCHITETTONICA

> MANDANTE
ARCHIDOMUS
STUDIO TECNICO ASSOCIATO
via Lazzaretto Vecchio, 10 - 34123 Trieste
tel. +39/040.3728600 - fax 1947916024
e-mail: info@archidomus-trieste.it
C.F. e partita IVA: 01124090328

RILIEVO A SUPPORTO DELLA PROGETTAZIONE
Geom. ARMANDO GILARDI
Geom. DAVIDE MEZZINA

COORDINAMENTO DELLA SICUREZZA IN FASE DI ESECUZIONE
Arch. ROBERTO FLAMINIO

> fase

PROGETTO ESECUTIVO

REV	DATA	DESCRIZIONE - MOTIVO DELLA REVISIONE	REDATTO	CONTROLLATO	APPROVATO
00	06/04/2012	EMISSIONE			

TITOLO ELABORATO

IMPIANTI MECCANICI

IMPIANTO DI TRATTAMENTO ARIA E ESTRAZIONE WC
RETI AERAULICHE - PIANTA PIANO TERRA F2

AGGIORNAMENTO

NUMERO ELABORATO: E.IM.07.2

DATA: 06/04/2012 | PRATICA N°: 2873

SCALA: 1:50

PERCORSO FILE: M:\Pratiche\2873\D20\20100907 - ESECUTIVO\IMPIANTI MECCANICI\2873-00-E.IM.07 - IM 07.4 - Impianto aeraulico F2-00.dwg

Il disegno e tutte le informazioni che vi sono contenute, sono di esclusiva proprietà di Università degli Studi di Trieste
A non potranno essere copiate, riprodotte, comunicate a terzi etc.ma potranno essere utilizzate solo ed esclusivamente nella sola parte che concerne.